[HDC-F-25-xx-xx] 快换插座 (侧面安装)

材料：铝，钢，聚氨酯，NBR

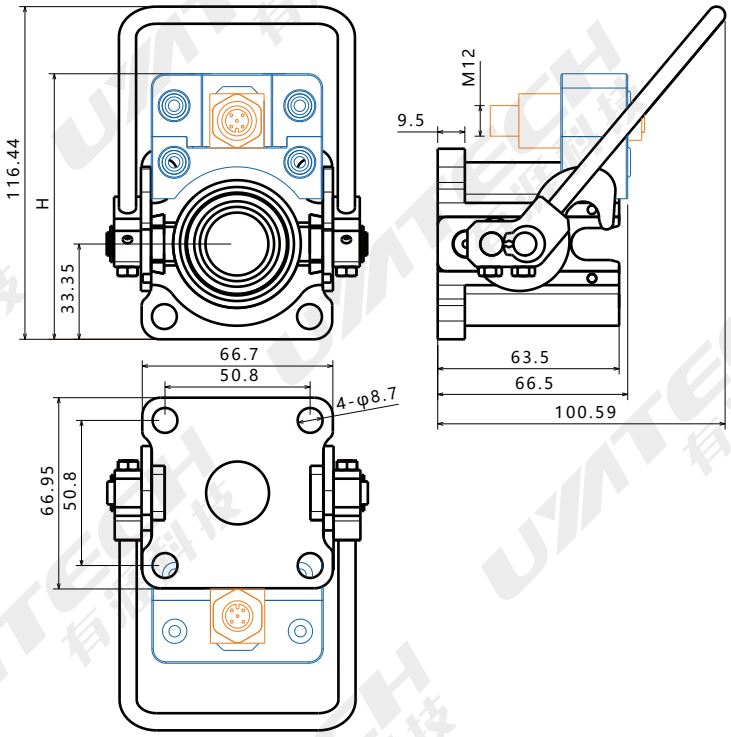

订购信息

HDC — F — 25 — A3 — 00 — H06

气路选项
00: 无气路
A3: 3气路
A4: 4气路

电气选项
00: 无电气
E5: 5针电气

气接头
H04: 外接4mm气管
H06: 外接6mm气管
H08: 外接8mm气管

A3

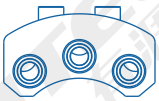

A4

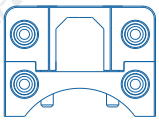

E5

型号	气路	电气	H
HDC-F-25-00-00	No	No	66.7
HDC-F-25-A3-00	3	No	80.44
HDC-F-25-A4-00	4	No	92.95
HDC-F-25-A4-E5	4	5	92.95

© 2026 UYATECH | www.u-y-a.com | info@u-y-a.com

[HDC-B-25-xx-xx] 快换插座 (底部安装)

材料：铝，钢，聚氨酯，NBR

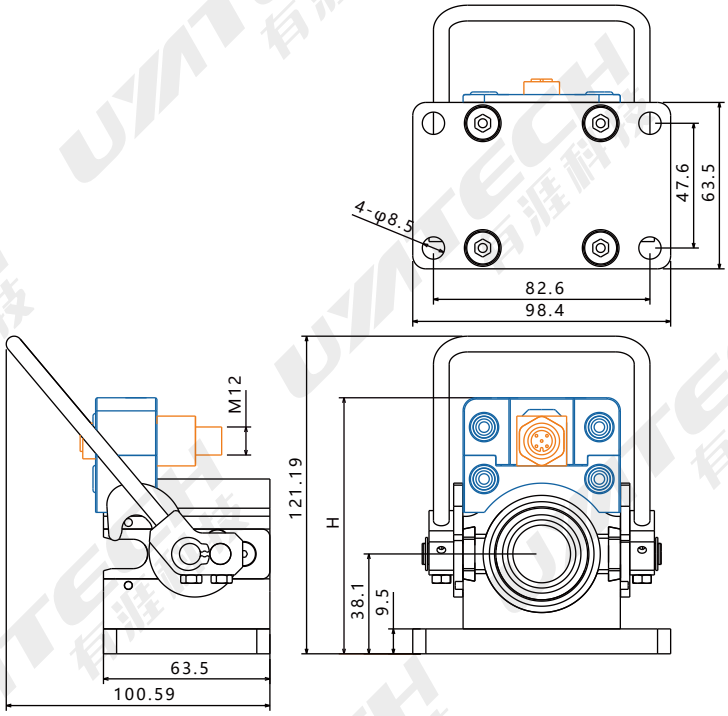

订购信息

HDC — B — 25 — A3 — 00 — H06

气路选项
00: 无气路
A3: 3气路
A4: 4气路

电气选项
00: 无电气
E5: 5针电气

气接头
H04: 外接4mm气管
H06: 外接6mm气管
H08: 外接8mm气管

A3

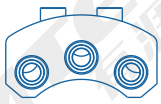

A4

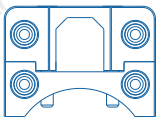

E5

型号	气路	电气	H
HDC-B-25-00-00	No	No	66.7
HDC-B-25-A3-00	3	No	82.55
HDC-B-25-A4-00	4	No	92.95
HDC-B-25-A4-E5	4	5	92.95

© 2026 UYATECH | www.u-y-a.com | info@u-y-a.com

[ADC-25-xx-xx] 快换插头

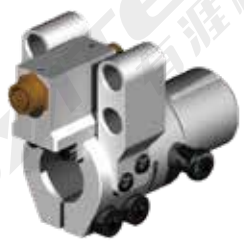

材料：铝，钢

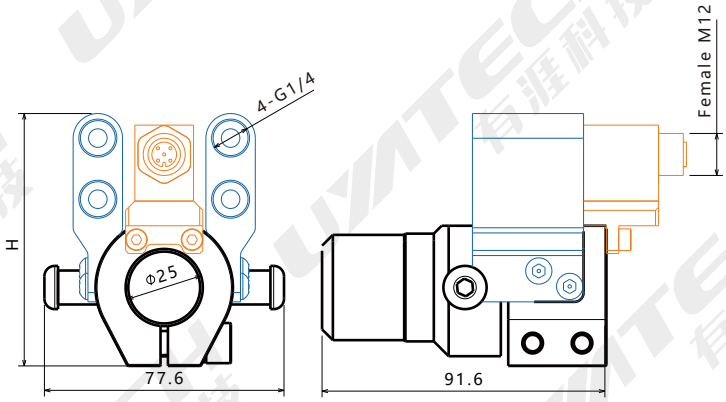

订购信息

ADC — 25 — A3 — 00 — H06

气路选项
00: 无气路
A3: 3气路
A4: 4气路

电气选项
00: 无电气
E5: 5针电气

气接头
H04: 外接4mm气管
H06: 外接6mm气管
H08: 外接8mm气管

A3

A4

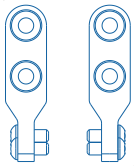

E5

型号	气路	电气	H
ADC-25-00-00	No	No	47.65
ADC-25-A3-00	3	No	62.2
ADC-25-A4-00	4	No	81.75
ADC-25-A4-E5	4	5	81.75

© 2026 UYATECH | www.u-y-a.com | info@u-y-a.com

[HDC-F-40-xx-xx] 快换插座 (侧面安装)

材料：铝，钢，聚氨酯，NBR

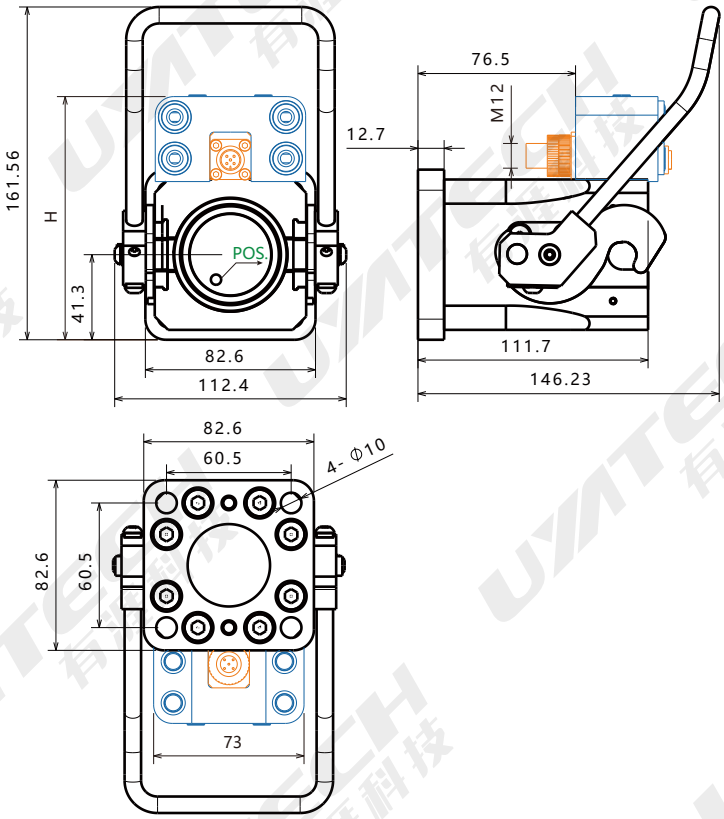

订购信息

HDC — F — 40 — A4 — 00 — K1 — H06

气路选项
00: 无气路
A4: 4气路
A9: 9气路

电气选项
00: 无电气
E4N: 4针电气
E5: 5针电气
E8: 8针电气
E12: 12针电气

防错选项
K1/K2/K3....K16
详情见防错布局图

气接头
H06: 外接6mm气管
H08: 外接8mm气管
H10: 外接10mm气管

A4

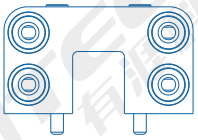

A9

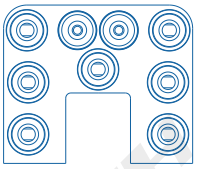

E4N

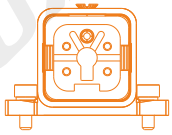

E5

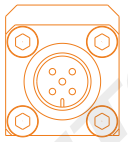

E8

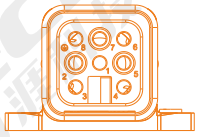

E12

© 2026 UYATECH | www.u-y-a.com | info@u-y-a.com

[HDC-F-40-xx-xx] 快换插座 (侧面安装)

防错布局图

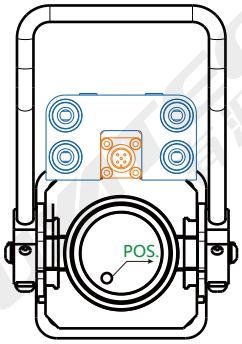

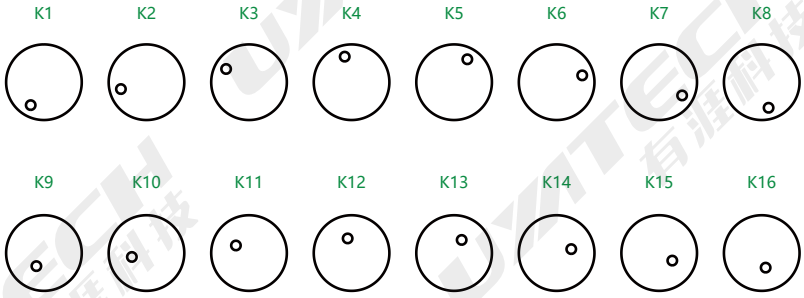

型号	气路	电气	H
HDC-F-40-00-00	No	No	82.6
HDC-F-40-A4-00	4	No	118.05
HDC-F-40-A4-E4N	4	4+N	118.05
HDC-F-40-A4-E5	4	5	118.05
HDC-F-40-A4-E8	4	8	118.05
HDC-F-40-A4-E12	4	12	118.05
HDC-F-40-A9-00	9	No	137.95
HDC-F-40-A9-E4N	9	4+N	137.95
HDC-F-40-A9-E5	9	5	137.95
HDC-F-40-A9-E8	9	8	137.95
HDC-F-40-A9-E12	9	12	137.95

© 2026 UYATECH | www.u-y-a.com | info@u-y-a.com

[HDC-B-40-xx-xx] 快换插座 (底部安装)

材料：铝，钢，聚氨酯，NBR

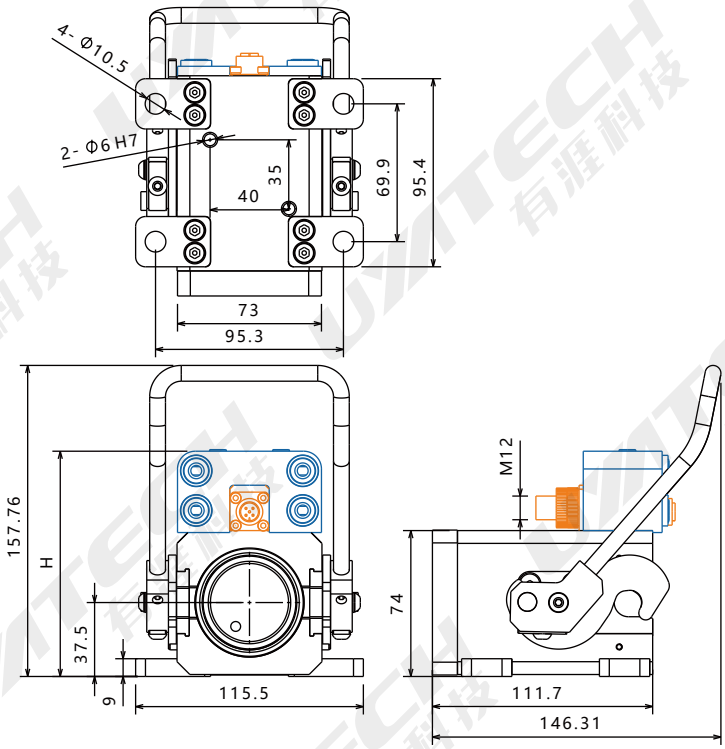

订购信息

HDC — B — 40 — A4 — 00 — K1 — H06

气路选项
00: 无气路
A4: 4气路
A9: 9气路

电气选项
00: 无电气
E4N: 4针电气
E5: 5针电气
E8: 8针电气
E12: 12针电气

防错选项
K1/K2/K3....K16
详情见防错布局图

气接头
H06: 外接6mm气管
H08: 外接8mm气管
H10: 外接10mm气管

A4

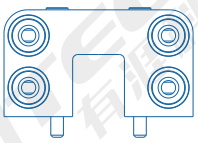

A9

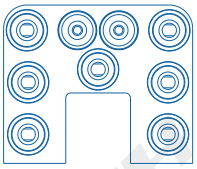

E4N

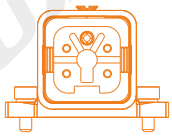

E5

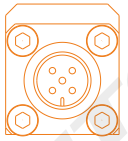

E8

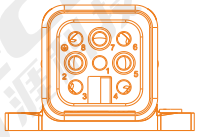

E12

[HDC-B-40-xx-xx] 快换插座 (底部安装)

防错布局图

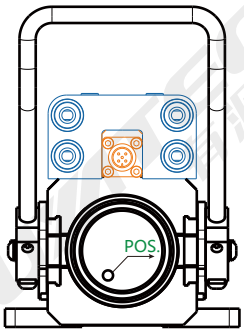

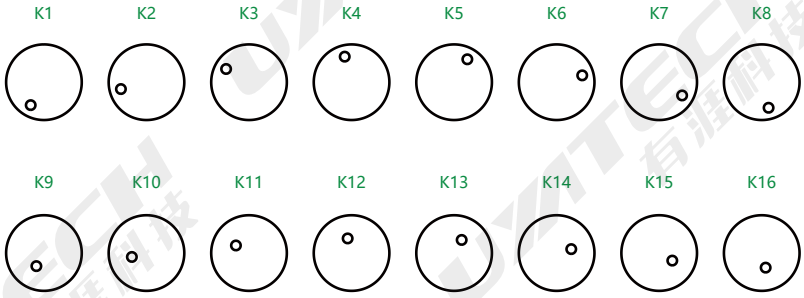

型号	气路	电气	H
HDC-B-40-00-00	No	No	74
HDC-B-40-A4-00	4	No	114.25
HDC-B-40-A4-E4	4	4	114.25
HDC-B-40-A4-E5	4	5	114.25
HDC-B-40-A4-E8	4	8	114.25
HDC-B-40-A4-E12	4	12	114.25
HDC-F-40-A9-00	9	No	134.15
HDC-F-40-A9-E4	9	4	134.15
HDC-F-40-A9-E5	9	5	134.15
HDC-F-40-A9-E8	9	8	134.15
HDC-F-40-A9-E12	9	12	134.15

© 2026 UYATECH | www.u-y-a.com | info@u-y-a.com

[ADC-40/38-xx-xx] 快换插头

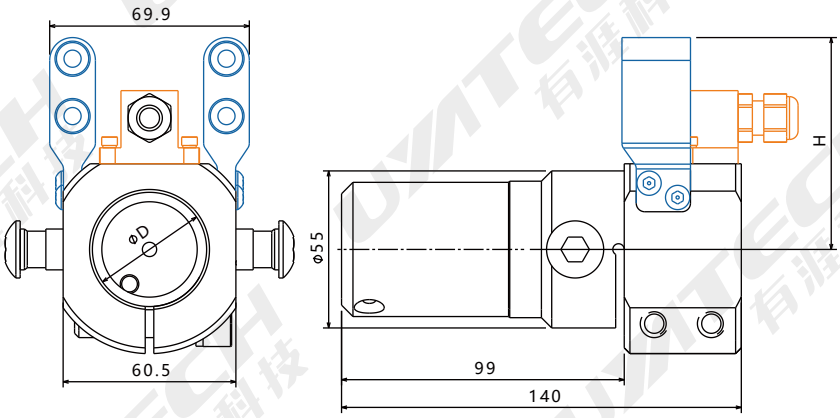

订购信息

ADC — 40 — A4 — 00 — K1 — H06

连接管径
38: 连接38mm管
40: 连接40mm管

气路选项
00: 无气路
A4: 4气路
A9: 9气路

电气选项
00: 无电气
E4: 4针电气
E5: 5针电气
E8: 8针电气
E12: 12针电气

防错选项
K1/K2/K3....K16
详情见防错布局图

气接头
H06: 外接6mm气管
H08: 外接8mm气管
H10: 外接10mm气管

A4

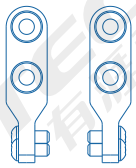

A9

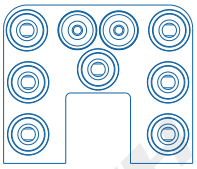

E4N

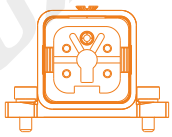

E5

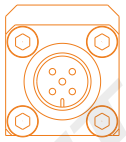

E8

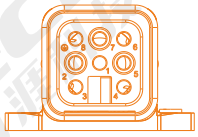

E12

[ADC-40/38-xx-xx] 快换插头

防错布局图

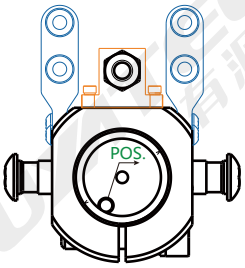

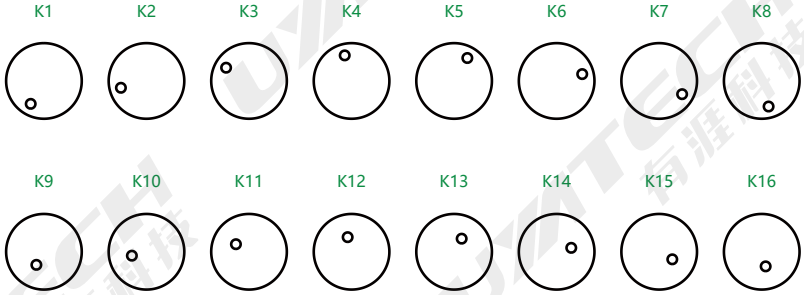

型号	气路	电气	φD	H
ADC-38-00-00	No	No	38	66.47
ADC-38-A4-00	4	No	38	74.2
ADC-38-A4-E4	4	4	38	74.2
ADC-38-A4-E5	4	5	38	74.2
ADC-38-A4-E8	4	8	38	74.2
ADC-38-A4-E12	4	12	38	74.2
ADC-38-A9-00	9	No	38	96.8
ADC-38-A9-E4	9	4	38	96.8
ADC-38-A9-E5	9	5	38	96.8
ADC-38-A9-E8	9	8	38	96.8
ADC-38-A9-E12	9	12	38	96.8
ADC-40-00-00	No	No	40	66.47
ADC-40-A4-00	4	No	40	74.2
ADC-40-A4-E4	4	4	40	74.2
ADC-40-A4-E5	4	5	40	74.2
ADC-40-A4-E8	4	8	40	74.2
ADC-40-A4-E12	4	12	40	74.2
ADC-40-A9-00	9	No	40	96.8
ADC-40-A9-E4	9	4	40	96.8
ADC-40-A9-E5	9	5	40	96.8
ADC-40-A9-E8	9	8	40	96.8
ADC-40-A9-E12	9	12	40	96.8

© 2026 UYATECH | www.u-y-a.com | info@u-y-a.com

[HDC-60-xx-xx] 快换插座 (侧面安装)

材料：铝，钢，聚氨酯，NBR

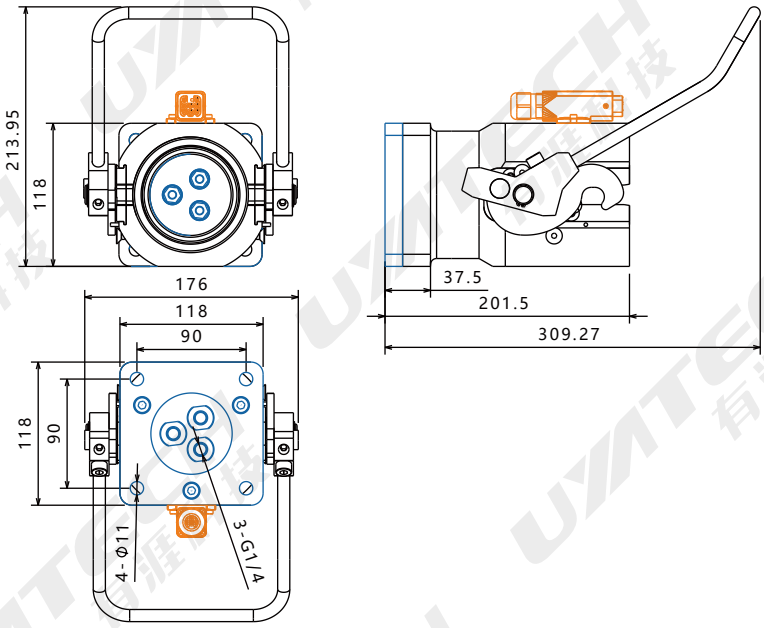

订购信息

HDC — 60 — A3 — 00 — H06

气路选项
00: 无气路
A3: 3气路
A6: 6气路

电气选项
00: 无电气
E4N: 4针电气
E8: 8针电气
E12: 12针电气

气接头
H06: 外接6mm气管
H08: 外接8mm气管
H10: 外接10mm气管

A3

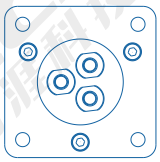

A6

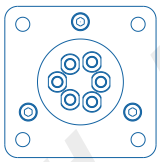

E4N

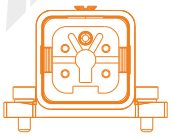

E8

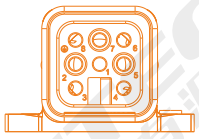

E12

© 2026 UYATECH | www.u-y-a.com | info@u-y-a.com

[HDC-60-xx-xx] 快换插座 (侧面安装)

型号	气路	电气
HDC-60-00-00	No	No
HDC-60-A3-00	3	No
HDC-60-A3-E4N	3	4
HDC-60-A3-E8	3	8
HDC-60-A3-E12	3	12
HDC-60-A6-00	6	No
HDC-60-A6-E4N	6	4
HDC-60-A6-E8	6	8
HDC-60-A6-E12	6	12

© 2026 UYATECH | www.u-y-a.com | info@u-y-a.com

[ADC-60-xx-xx] 快换插头

材料：铝，钢

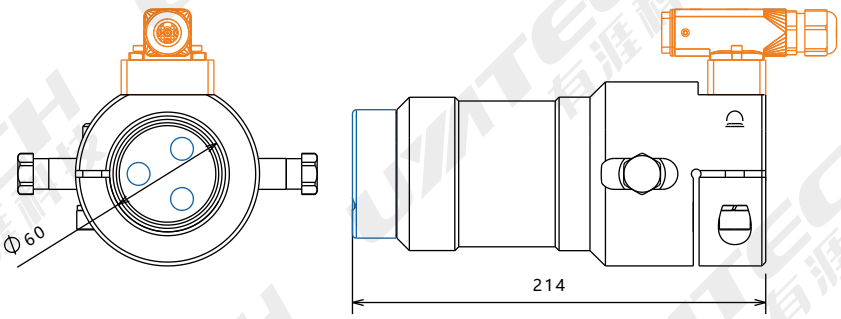

订购信息

ADC – 60 – A3 – 00 – H06

气路选项
00: 无气路
A3: 3气路
A6: 6气路

电气选项
00: 无电气
E4N: 4针电气
E8: 8针电气
E12: 12针电气

气接头
H06: 外接6mm气管
H08: 外接8mm气管
H10: 外接10mm气管

A3

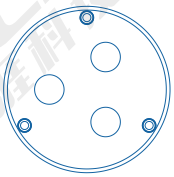

A6

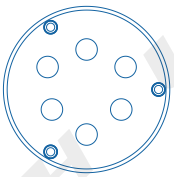

E4N

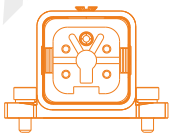

E8

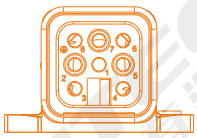

E12

[ADC-60-xx-xx] 快换插头

型号	气路	电气
ADC-60-00-00	No	No
ADC-60-A3-00	3	No
ADC-60-A3-E4N	3	4
ADC-60-A3-E8	3	8
ADC-60-A3-E12	3	12
ADC-60-A6-00	6	No
ADC-60-A6-E4N	6	4
ADC-60-A6-E8	6	8
ADC-60-A6-E12	6	12

© 2026 UYATECH | www.u-y-a.com | info@u-y-a.com

[HDC-76-xx-xx] 快换插座 (侧面安装)

材料：铝，钢，聚氨酯，NBR

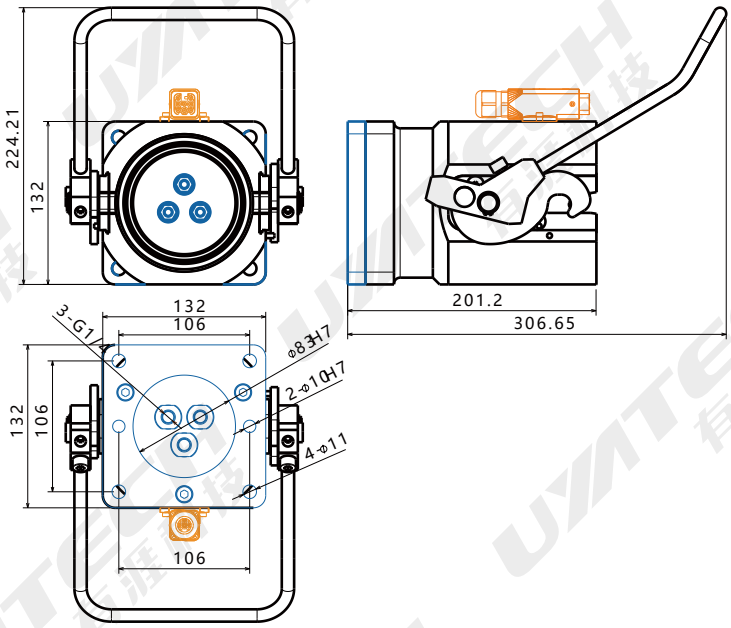

订购信息

HDC — 76 — A3 — 00 — H06

气路选项
00: 无气路
A3: 3气路
A6: 6气路

电气选项
00: 无电气
E4N: 4针电气
E8: 8针电气
E12: 12针电气

气接头
H06: 外接6mm气管
H08: 外接8mm气管
H10: 外接10mm气管

A3

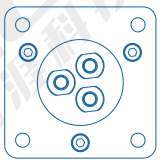

A6

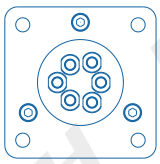

E4N

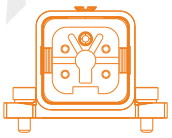

E8

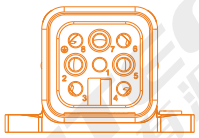

E12

[HDC-76-xx-xx] 快换插座 (侧面安装)

型号	气路	电气
HDC-76-00-00	No	No
HDC-76-A3-00	3	No
HDC-76-A3-E4N	3	4
HDC-76-A3-E8	3	8
HDC-76-A3-E12	3	12
HDC-76-A6-00	6	No
HDC-76-A6-E4N	6	4
HDC-76-A6-E8	6	8
HDC-76-A6-E12	6	12

© 2026 UYATECH | www.u-y-a.com | info@u-y-a.com

[ADC-76-xx-xx] 快换插头

材料：铝，钢

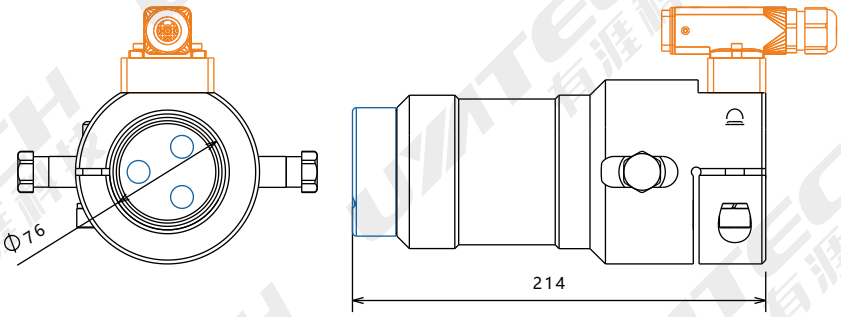

订购信息

ADC – 76 – A3 – 00 – H06

气路选项
00: 无气路
A3: 3气路
A6: 6气路

电气选项
00: 无电气
E4N: 4针电气
E8: 8针电气
E12: 12针电气

气接头
H06: 外接6mm气管
H08: 外接8mm气管
H10: 外接10mm气管

A3

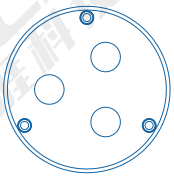

A6

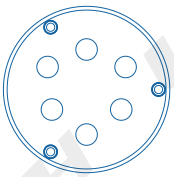

E4N

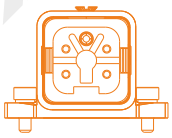

E8

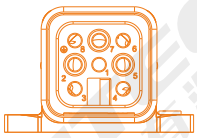

E12

[ADC-76-xx-xx] 快换插头

型号	气路	电气
ADC-76-00-00	No	No
ADC-76-A3-00	3	No
ADC-76-A3-E4N	3	4
ADC-76-A3-E8	3	8
ADC-76-A3-E12	3	12
ADC-76-A6-00	6	No
ADC-76-A6-E4N	6	4
ADC-76-A6-E8	6	8
ADC-76-A6-E12	6	12

[HAB] 快换插座

HAB

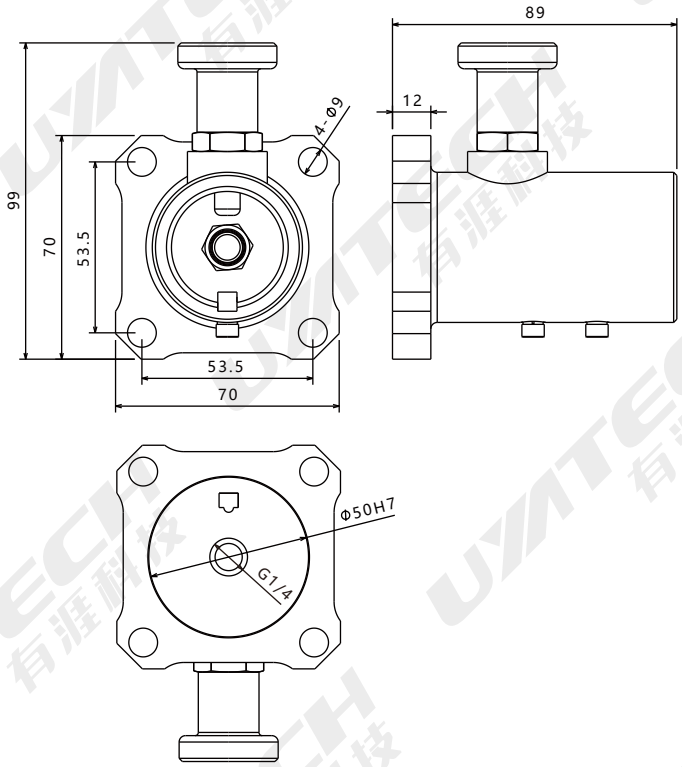

[HBB] 快换插座

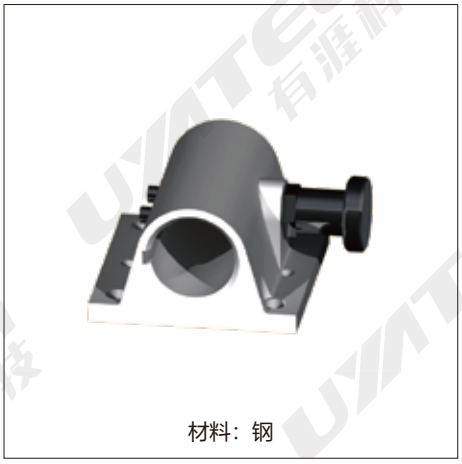

HBB

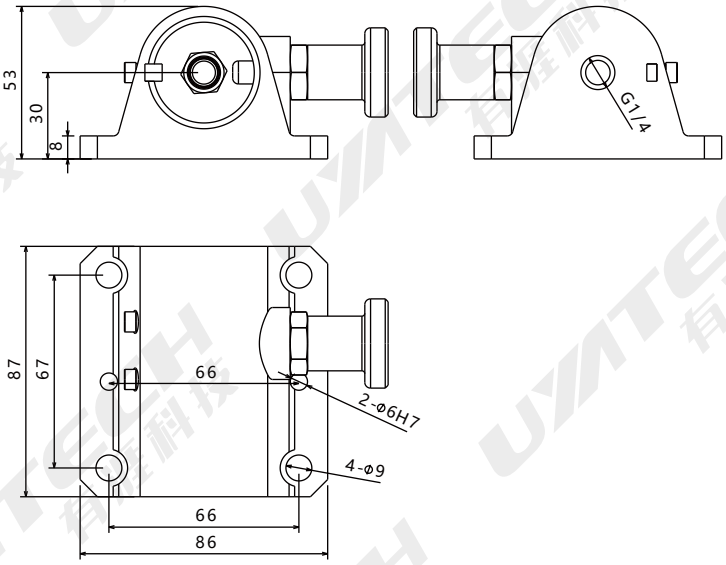

[HAB-TR] 快换插座

HAB-TR

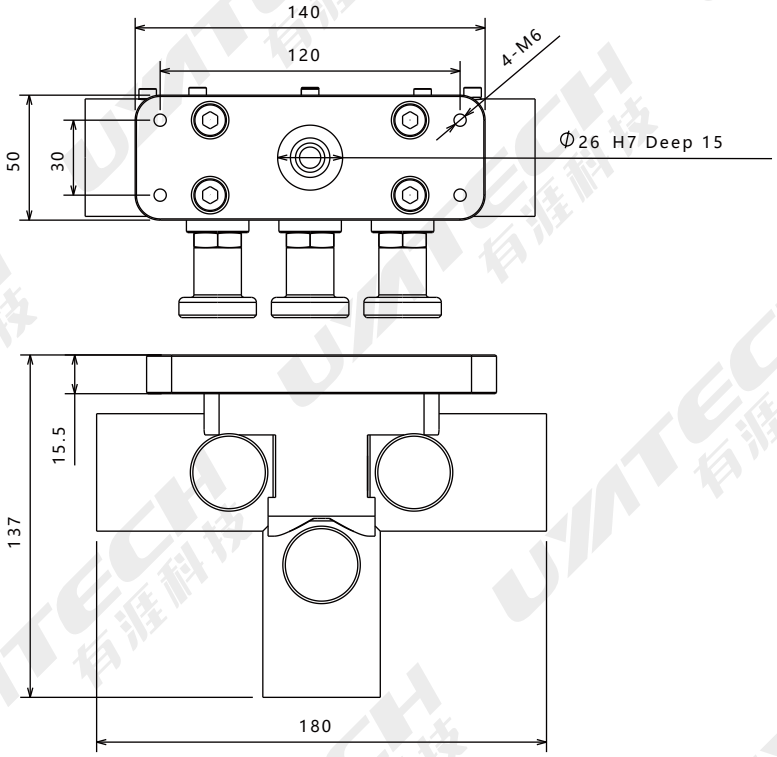

[AAB-xx] 快换插头

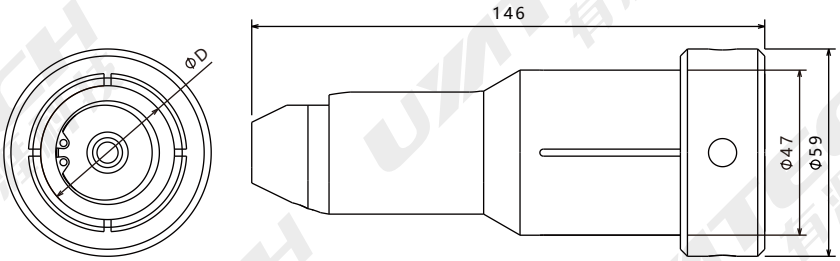

型号	φD	描述
AAB-38	38	连接38mm管
AAB-40	40	连接40mm管

© 2026 UYATECH | www.u-y-a.com | info@u-y-a.com

[HSR-A2-E4] 多工位插座

HSR-A2-E4

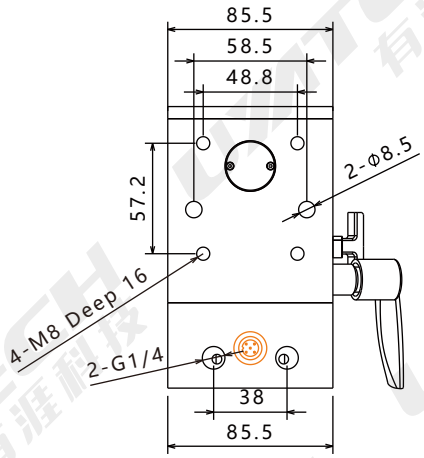

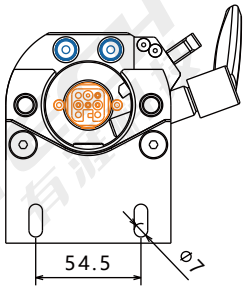

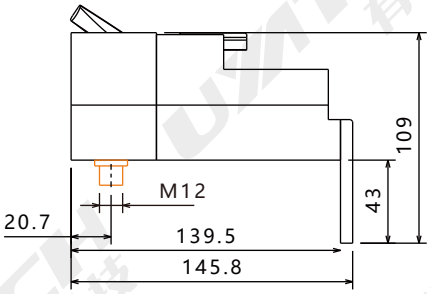

[ASR-A2-E4-30] 多工位插头

ASR-30-A2-E4-H06

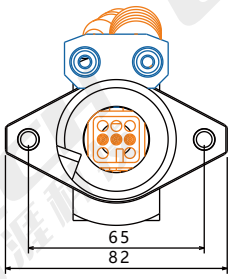

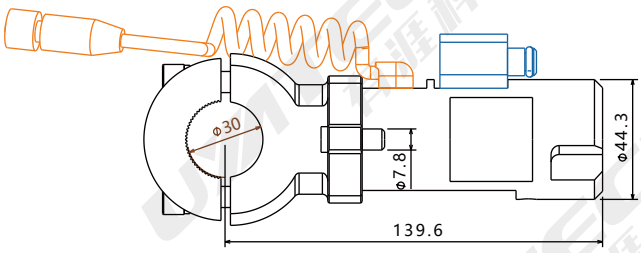

[BMH-40] 快换插座

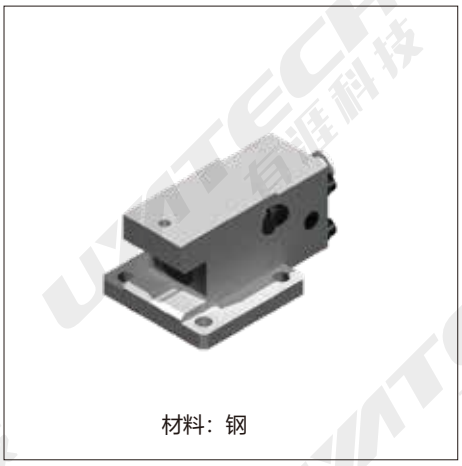

BMH-40

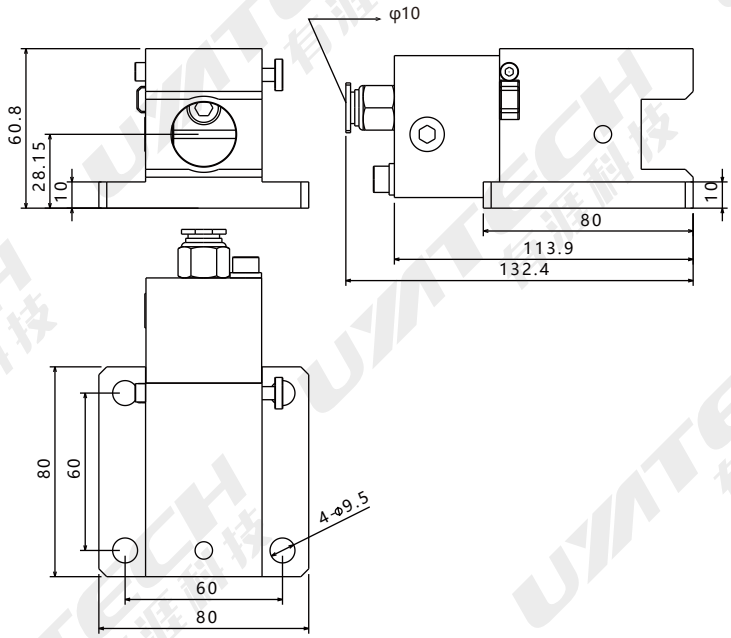

[BMA-38/40] 快换插头

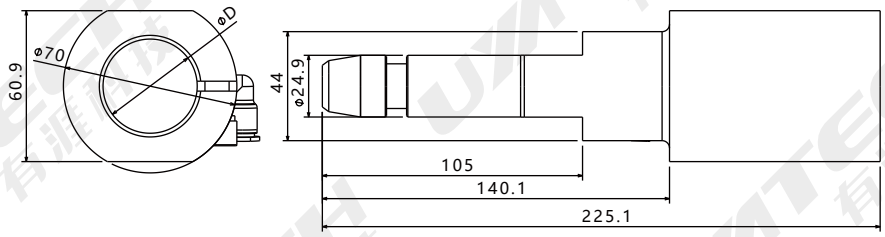

型号	φD	描述
BMA-38	38	连接38mm管
BMA-40	40	连接40mm管

© 2026 UYATECH | www.u-y-a.com | info@u-y-a.com

[GSR-60-A2] 快换板 (机器人侧)

材料：铝

GSR-60-A2

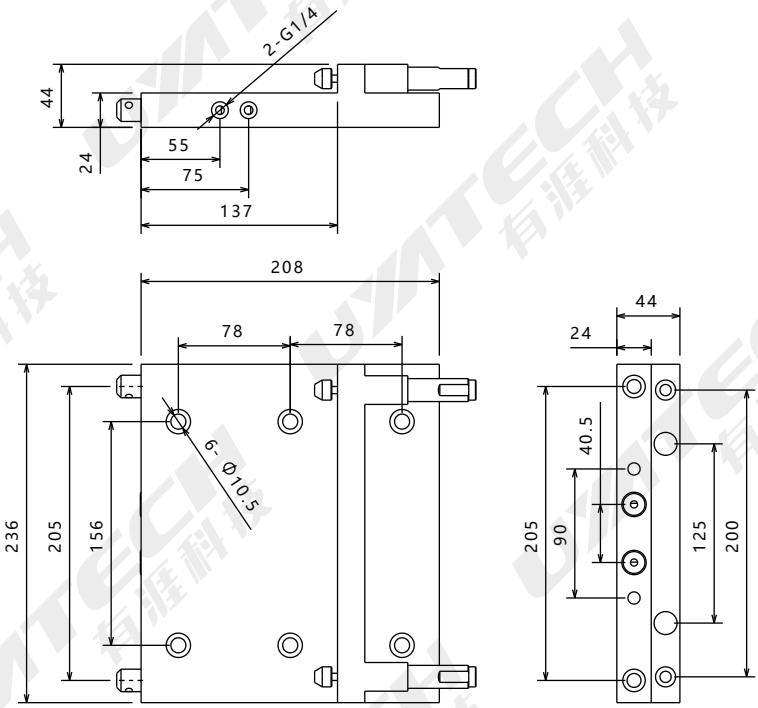

[GSA-60-A2] 快换板 (工具侧)

材料：铝

GSA-60-A2

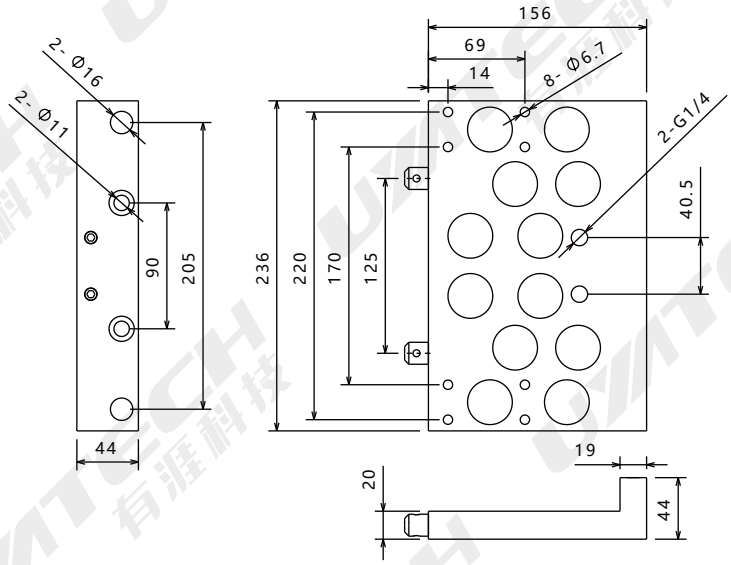

[AGLC-38/40] 刚朵拉插头

材料：铝

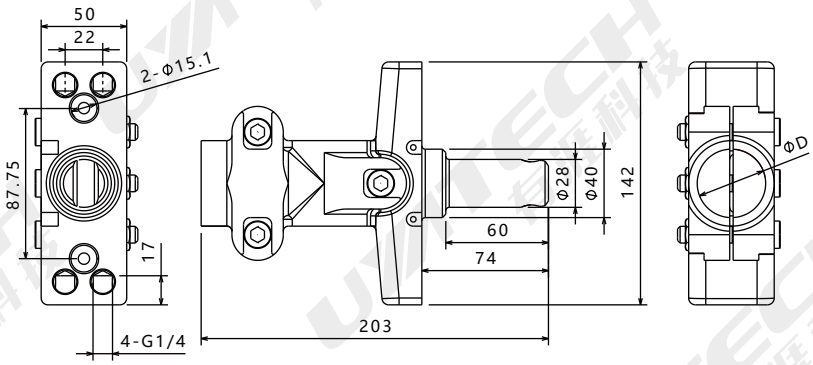

型号	φD	描述
AGLC-38	38	连接38mm管
AGLC-40	40	连接40mm管

[AKM-P-25] 手枪插头

材料：铝，钢

AKM-P-25

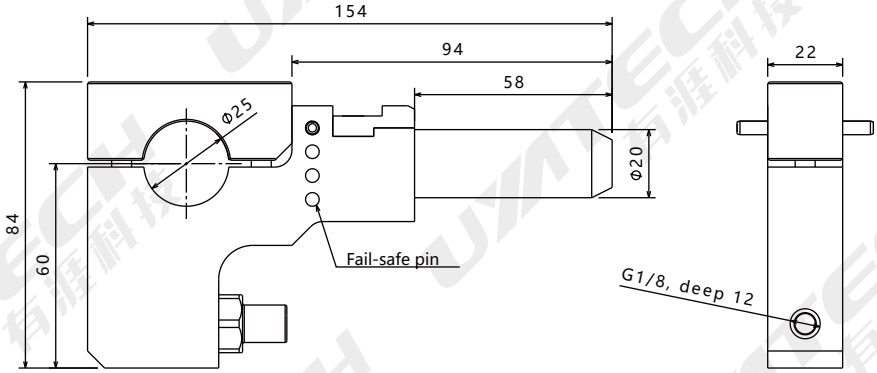

[AKM-S-20/25] 快换插头

材料：钢

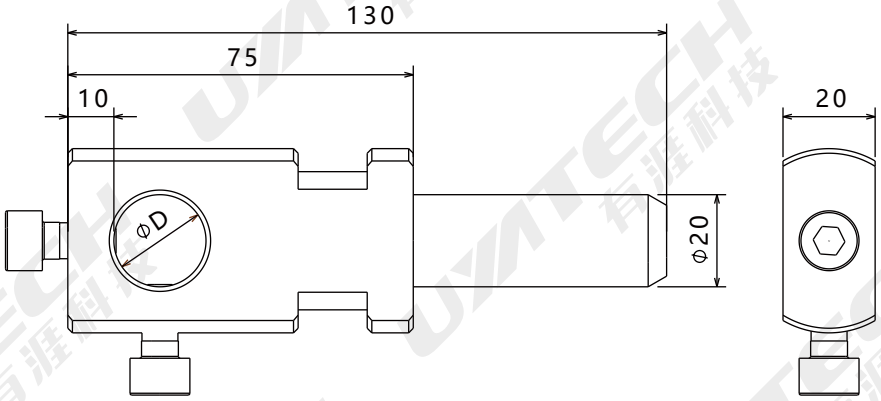

型号	φD
AKM-S-20	20
AKM-S-25	25

[AKM-TY-C3] 快换插头

材料：铝，钢

AKM-TY-C3

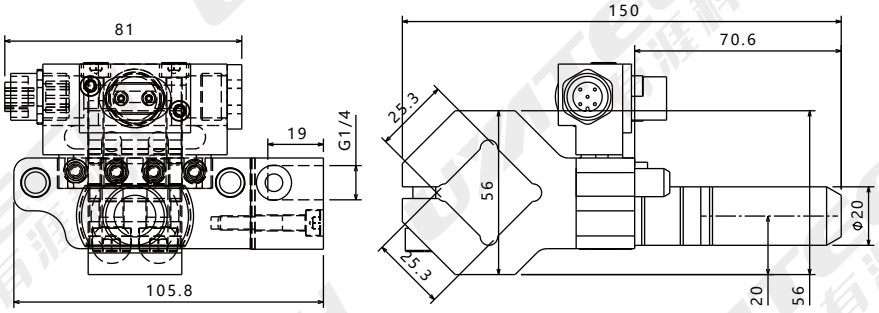

[ADC-38/40-A3-NBHC] 快换插头

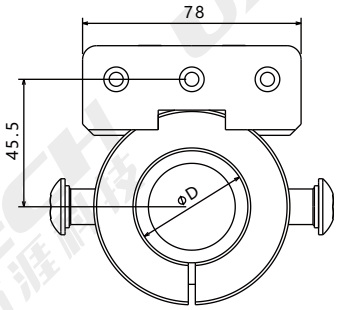

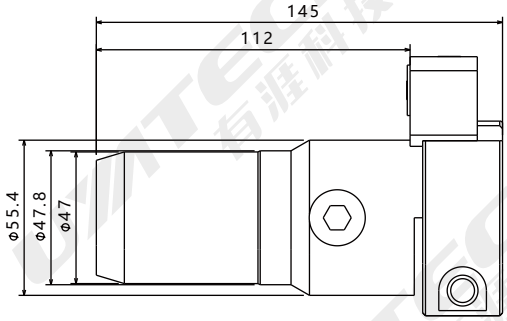

型号	φD
ADC-38-A3-NBHC	38
ADC-40-A3-NBHC	40

[ADC-38/40-A4-E4-HJ] 快换插头

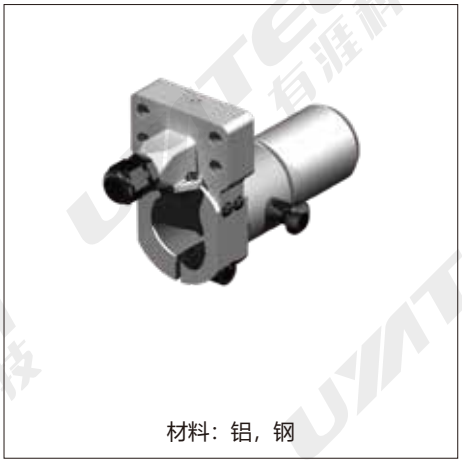

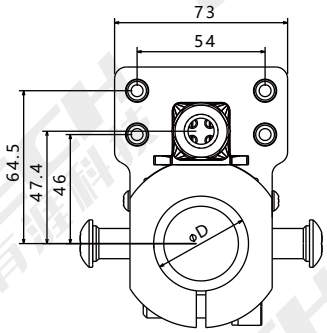

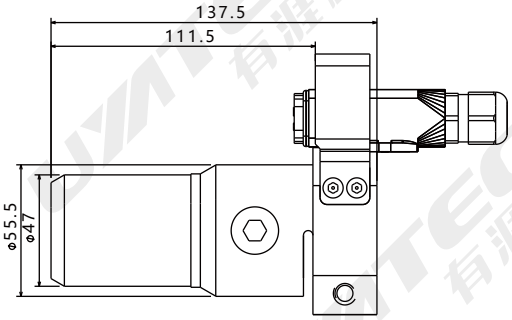

型号	φD
ADC-38-A4-E4-HJ	38
ADC-40-A4-E4-HJ	40

© 2026 UYATECH | www.u-y-a.com | info@u-y-a.com

[AAB-76-A5-E6] 快换插头

材料：铝，钢，铜

AAB-76-A5-E6

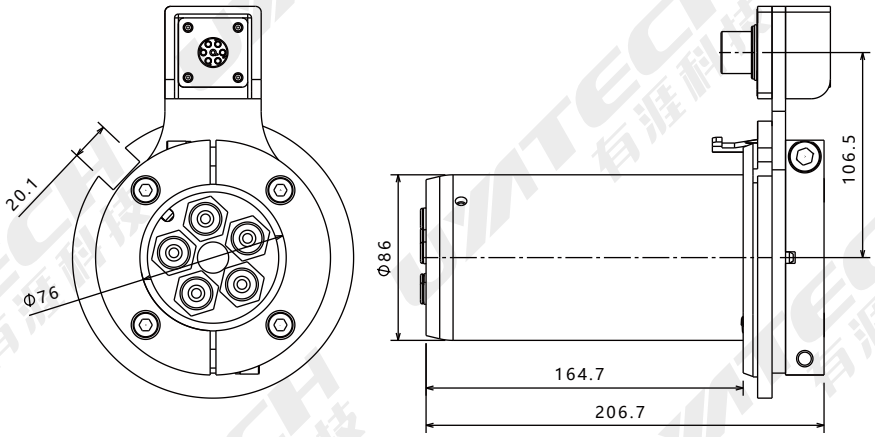

[AKY-38/40-A4] 快换插头

材料：铝，铜

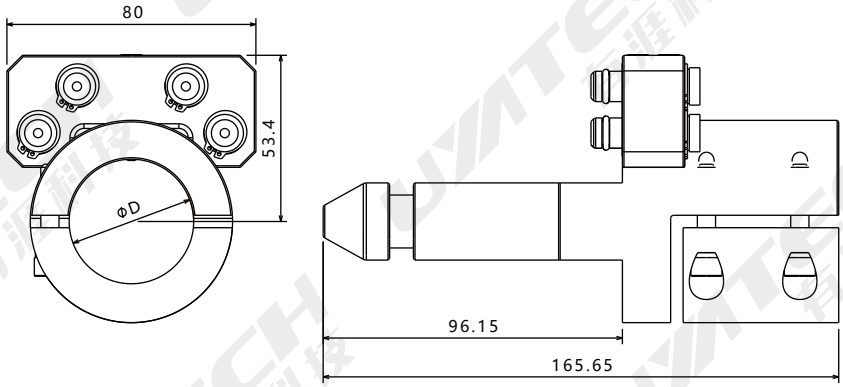

型号	φD
AKY-38-A4	38
AKY-40-A4	40