PFG 气动夹钳

产品特点

超过15年对气动夹钳类产品的设计和研发，有涯科技把各项气动夹钳产品应用于各种行业。包括多工位（三次元）自动化，
热成形自动化，机器人折弯自动化，焊接自动化，车身抓具等。

气缸缸径从20mm到63mm，提供宽幅的夹紧力范围。凸轮曲线槽自锁设计，结构紧凑，寿命远超一般连杆结构，在断气时仍能机械自锁，保持对钢板的稳定抓取。

可选多种模块化设计的连接组件，同时可选配有料、双料检测来精确检测夹料状态。

有涯科技可根据用户的实际需求来自定义设计气动夹钳。

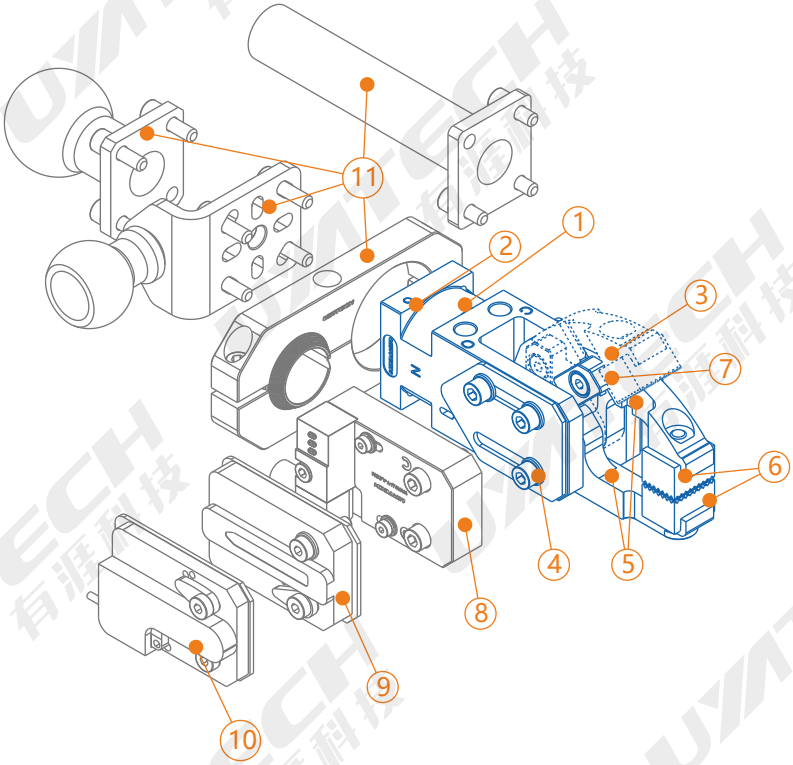

1- 缸径从20mm到40mm，可非标设计63mm缸径。

2- 气路设计为球封，更安全。

3- 匹配不同应用的多种摆臂。

4- 自锁螺纹可防止螺丝掉落。

5- 更宽更深喉口设计。

6- 针对不同夹钳目标的众多钳头选项。

7- 角度调节使现场安装更便捷。

8- 可选打开、闭合传感器套装。

10- 可选双料检测传感器套装。

9- 可选工件检测传感器套装。

11- 多种安装选项。

© 2026 UYATECH | www.u-y-a.com | info@u-y-a.com

PFG 气动夹钳

定义

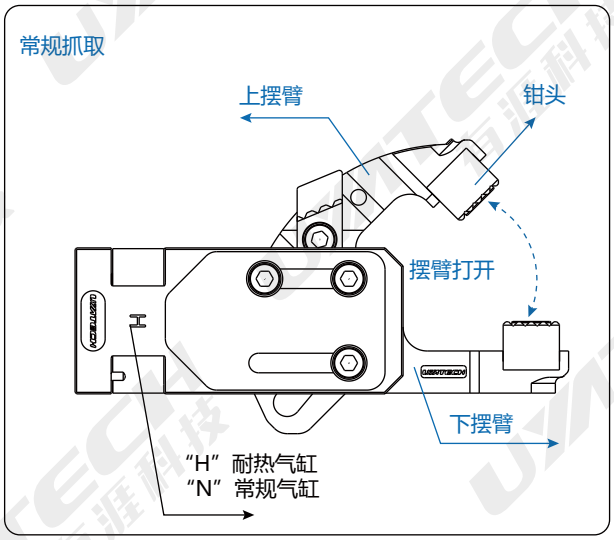
常规抓取
上摆臂
钳头
摆臂打开
下摆臂
“H” 耐热气缸
“N” 常规气缸

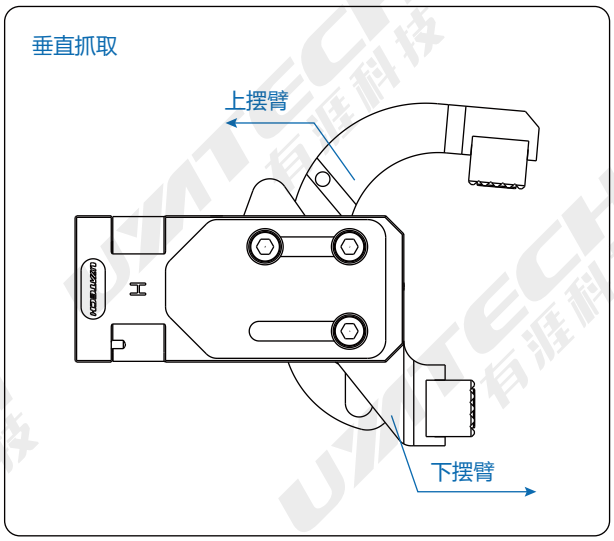
垂直抓取
上摆臂
下摆臂

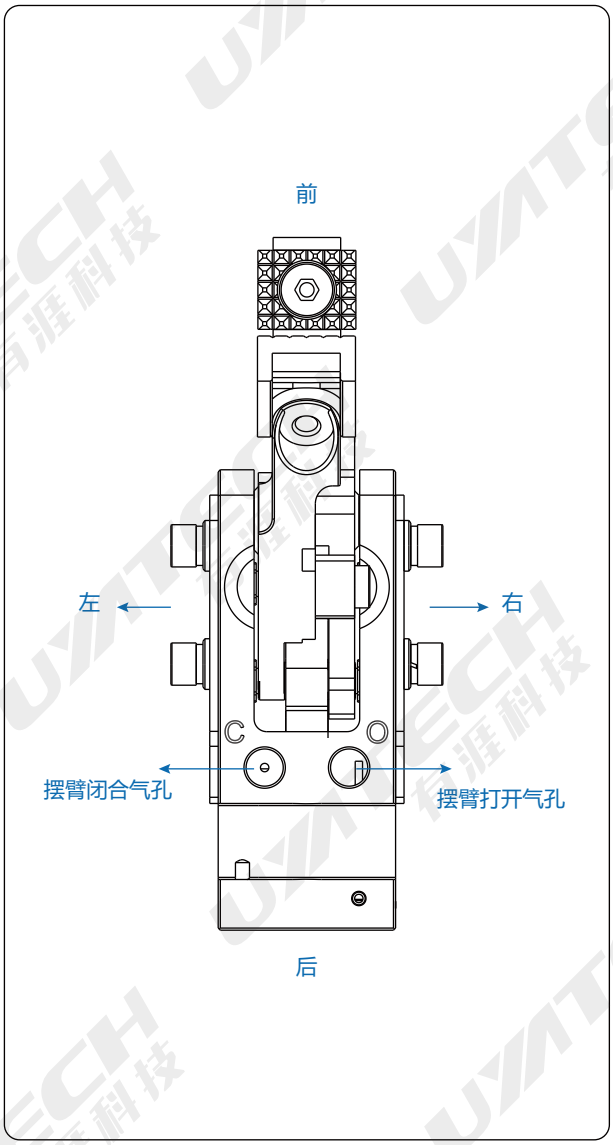
前
左
右
摆臂闭合气孔
摆臂打开气孔
后

PFG-20 系列 产品信息

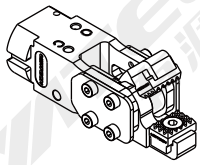

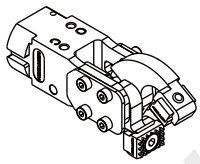

材料	铝，钢，氟橡胶
重量	0.25Kg
缸径	20mm
抓取方向	水平、垂直
最大夹紧力	600N
工作气压	0.35-0.6Mpa
工作温度	-5℃ to 150℃
可选传感器	钳头内嵌、侧罩式工件检测
安装位置	尾部、腕部
循环时间	0.2s
应用	多工位、快速线、折弯自动化

PFG-20 系列 订购信息

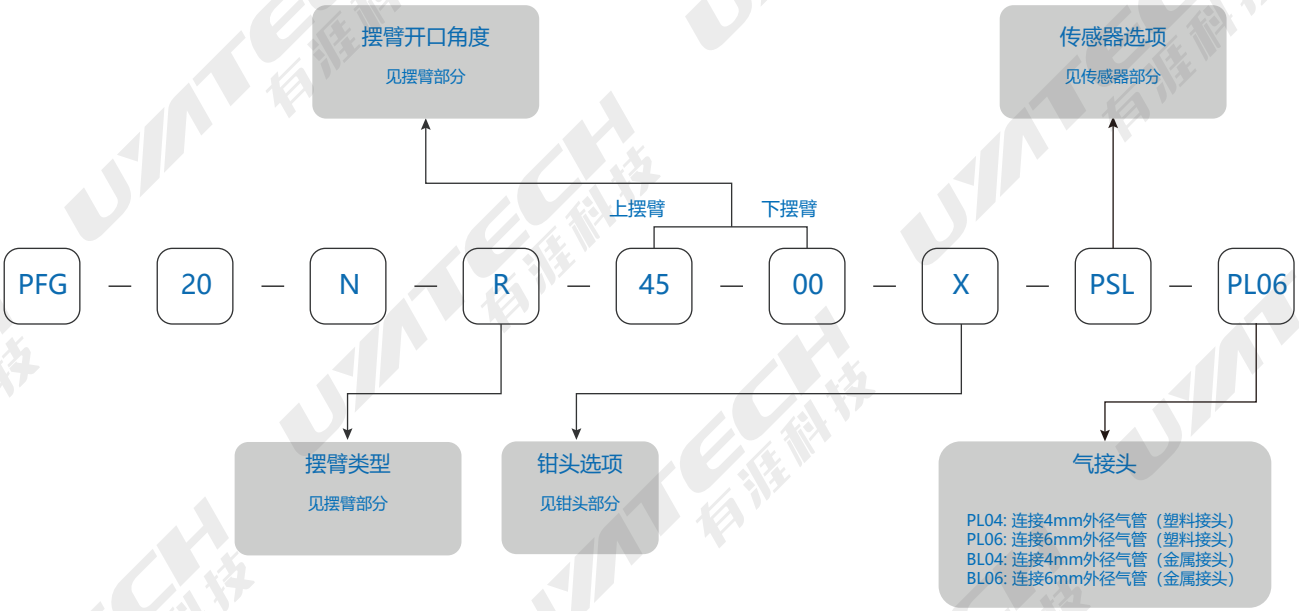

© 2026 UYATECH | www.u-y-a.com | info@u-y-a.com

PFG-20 系列 摆臂

“R” 常规摆臂 | 闭合尺寸

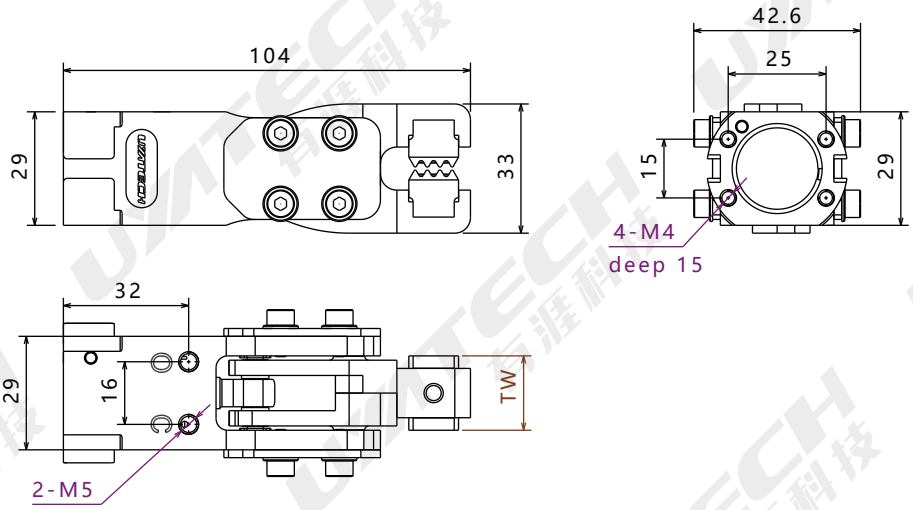

钳头类型	TW
“A” 标准钳头	19
“C” 宽钳头	25
“D” 标准无痕钳头	19
“E” 无痕宽钳头	25

PFG-20 系列 摆臂

“R” 常规摆臂 | 打开尺寸

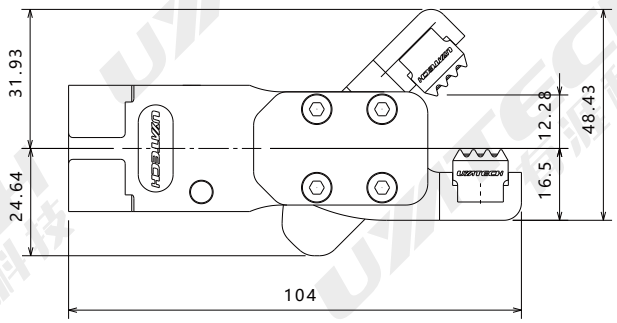

上摆臂 45° | 下摆臂 0°

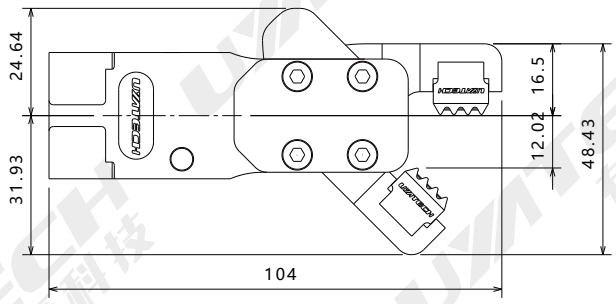

上摆臂 0° | 下摆臂 45°

PFG-20 系列

摆臂

“R” 常规摆臂 | 打开尺寸

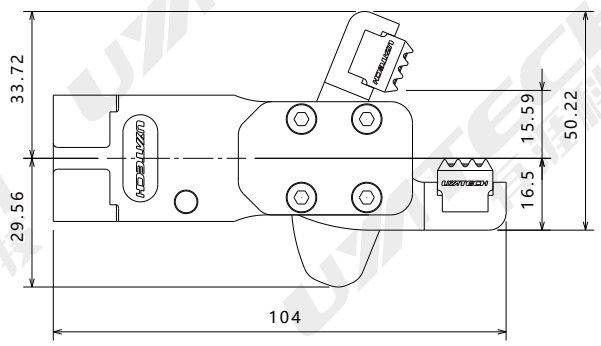

上摆臂 68° | 下摆臂 0°

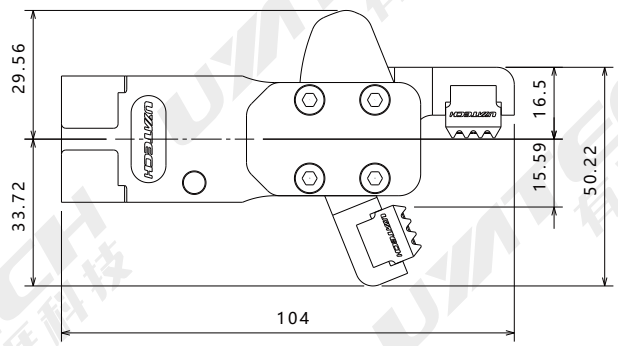

上摆臂 0° | 下摆臂 68°

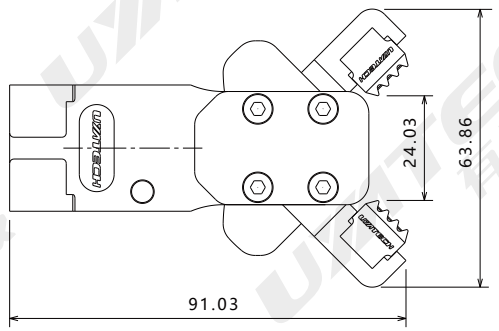

上摆臂 45° | 下摆臂 45°

© 2026 UYATECH | www.u-y-a.com | info@u-y-a.com

PFG-20 系列 摆臂

"F" 垂直摆臂 | 闭合尺寸

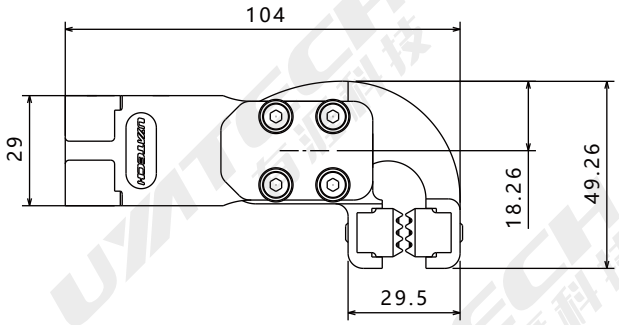

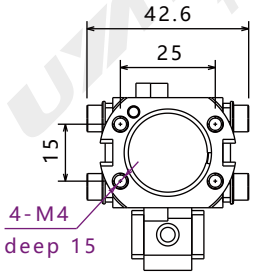

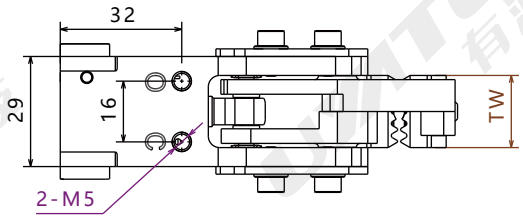

钳头类型	TW
"A" 标准钳头	19
"C" 宽钳头	25
"D" 标准无痕钳头	19
"E" 无痕宽钳头	25

PFG-20 系列 摆臂

"F" 垂直摆臂 | 打开尺寸

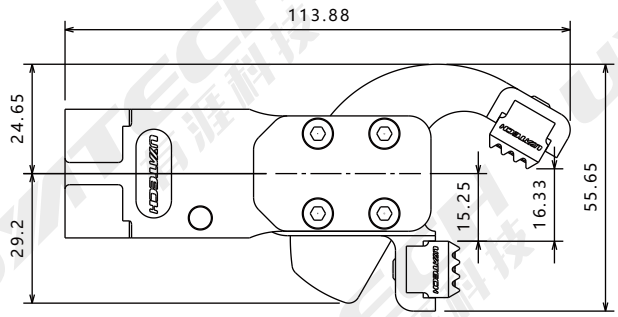

上摆臂 60° | 下摆臂 0°

PFG-25 系列 产品信息

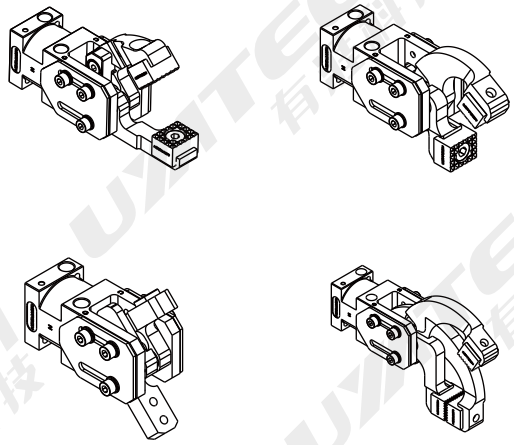

材料	铝，钢，氟橡胶
重量	0.6Kg
缸径	25mm
抓取方向	水平、垂直
最大夹紧力	900N
工作气压	0.35-0.6Mpa
工作温度	-5℃ to 150℃
可选传感器	钳头内嵌、侧罩式工件检测
安装位置	尾部、腕部
循环时间	0.2s
应用	多工位、快速线、折弯自动化

PFG-25 系列 订购信息

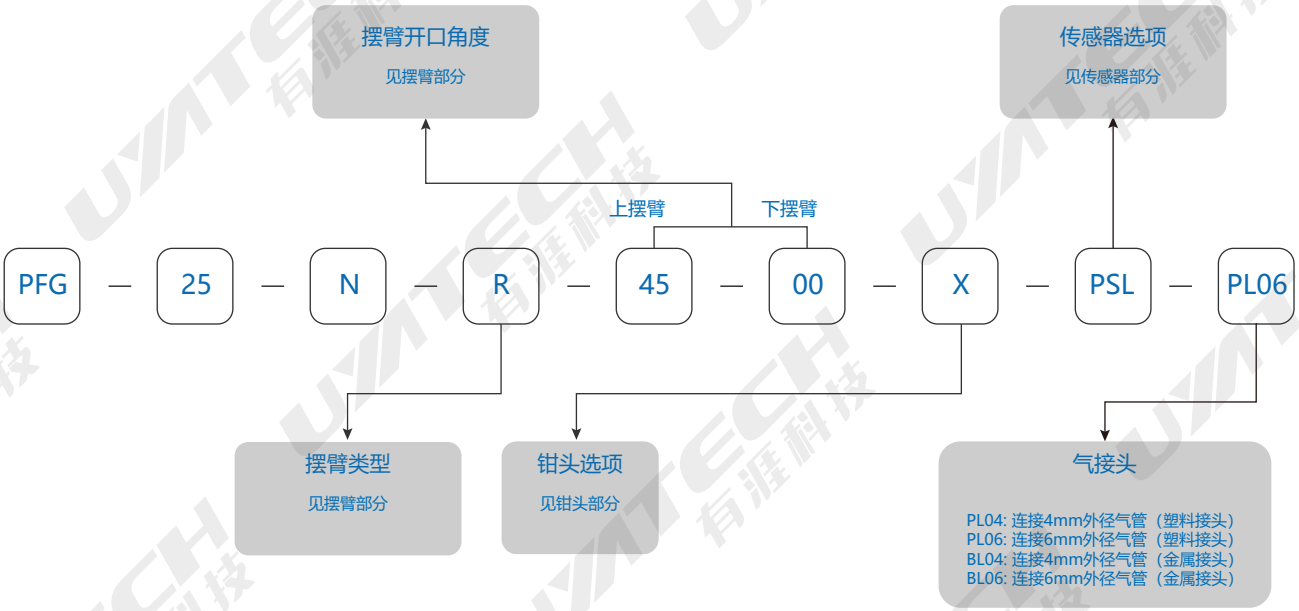

© 2026 UYATECH | www.u-y-a.com | info@u-y-a.com

PFG-25 系列 摆臂

“R” 常规摆臂 | 闭合尺寸

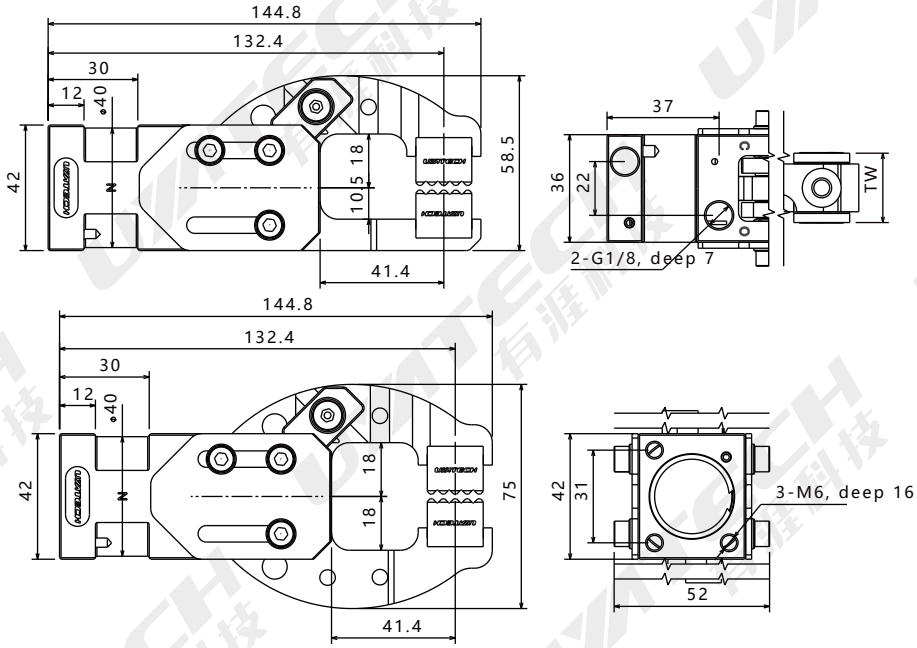

钳头类型	TW
“A” 标准钳头	23.2
“B” 传感器内嵌钳头	25
“C” 宽钳头	39
“D” 标准无痕钳头	23.2
“E” 无痕宽钳头	39

PFG-25 系列 摆臂

“R” 常规摆臂 | 打开尺寸

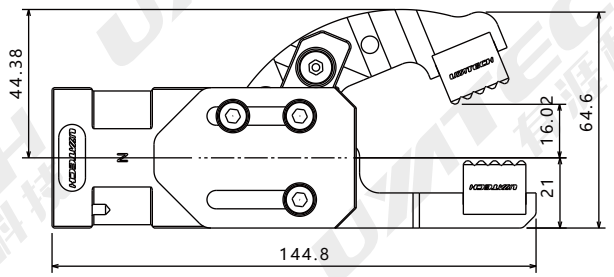

上摆臂 22.5° | 下摆臂 0°

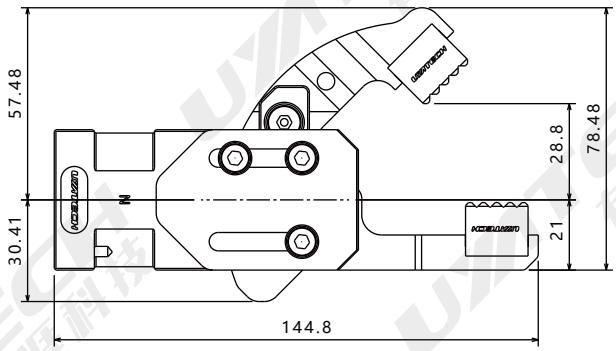

上摆臂 45° | 下摆臂 0°

PFG-25 系列 摆臂

"R" 常规摆臂 | 闭合尺寸

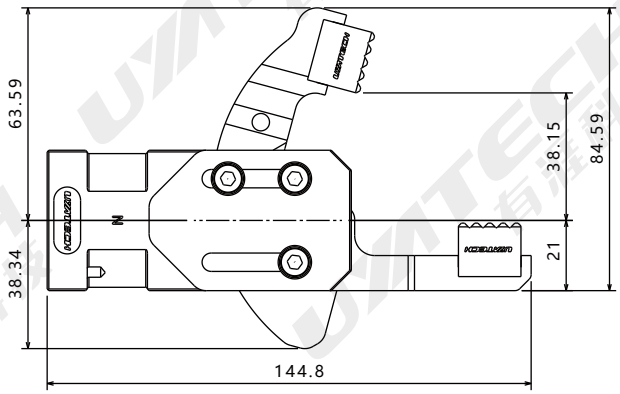

上摆臂 75° | 下摆臂 0°

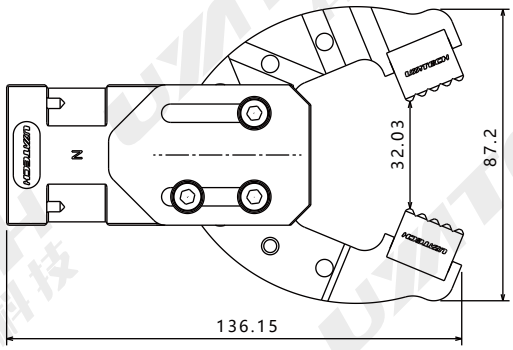

上摆臂 22.5° | 下摆臂 22.5°

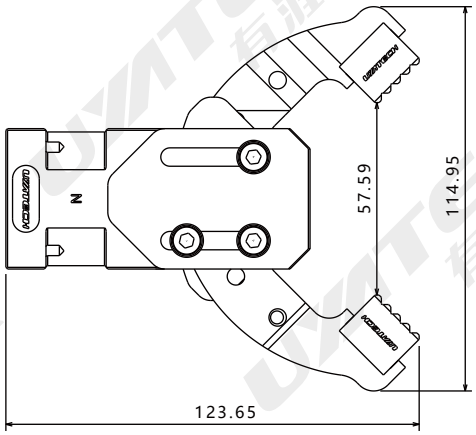

上摆臂 45° | 下摆臂 45°

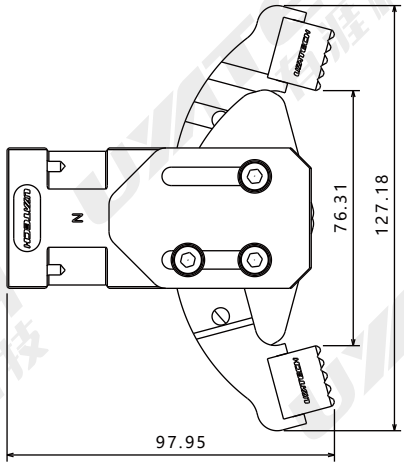

上摆臂 75° | 下摆臂 75°

© 2026 UYATECH | www.u-y-a.com | info@u-y-a.com

PFG-25 系列 摆臂

“F” 垂直摆臂 | 闭合尺寸

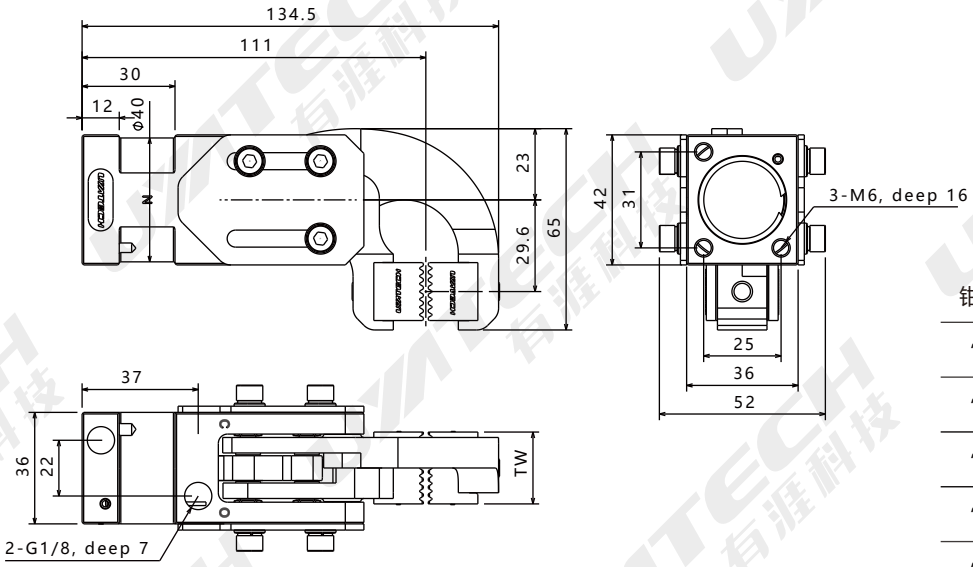

钳头类型	TW
“A” 标准钳头	23.2
“B” 传感器内嵌钳头	25
“C” 宽钳头	39
“D” 标准无痕钳头	23.2
“E” 无痕宽钳头	39

PFG-25 系列 摆臂

“F” 垂直摆臂 | 打开尺寸

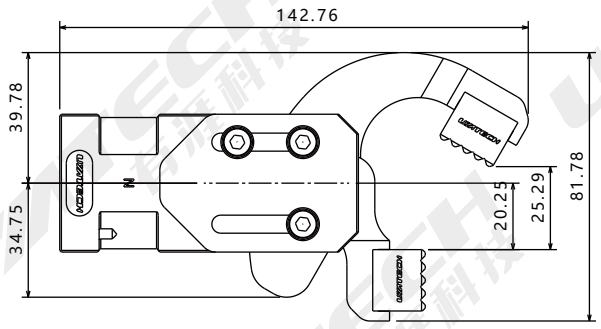

上摆臂 60° | 下摆臂 0°

PFG-25 系列 摆臂

"G" 公用摆臂 | 闭合尺寸

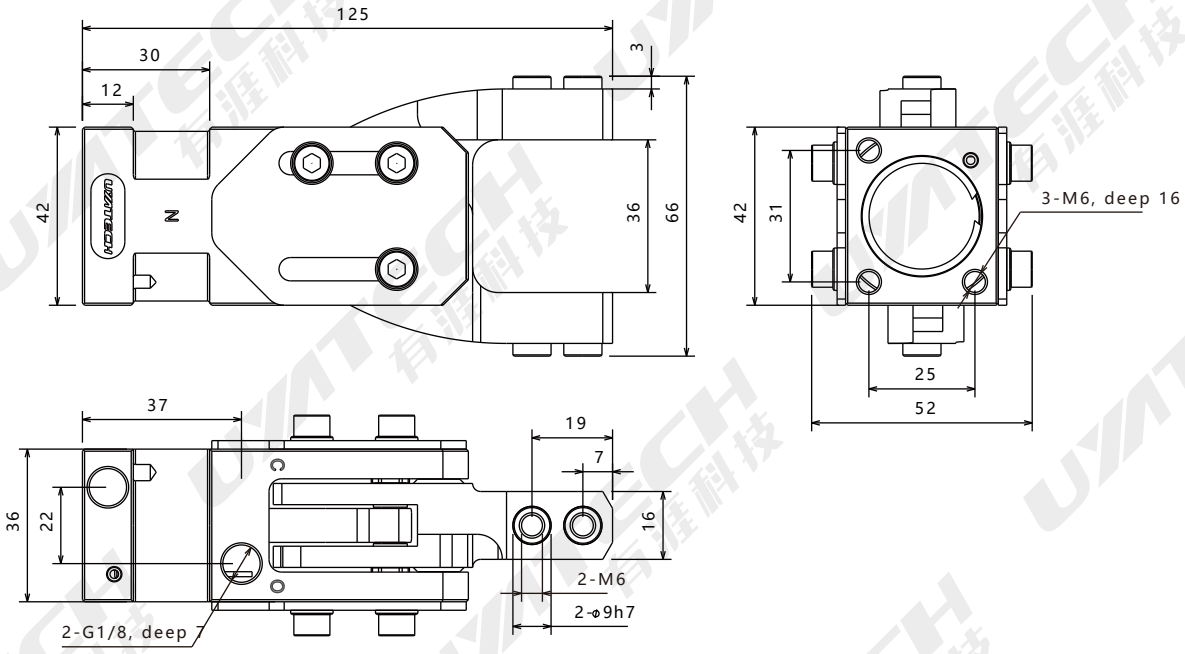

PFG-25 系列 摆臂

"G" 公用摆臂 | 打开尺寸

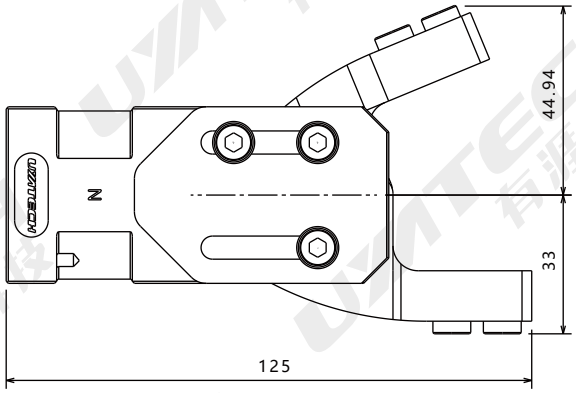

上摆臂 22.5° | 下摆臂 0°

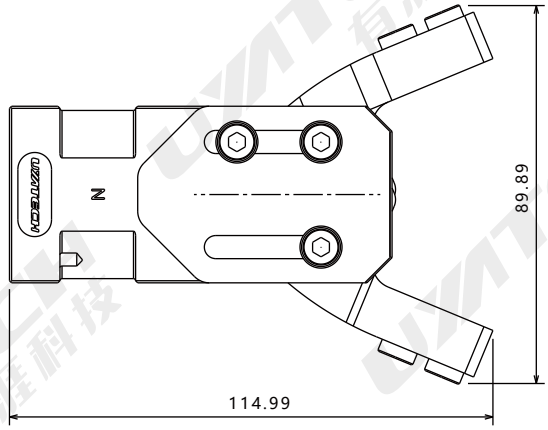

上摆臂 22.5° | 下摆臂 22.5°

© 2026 UYATECH | www.u-y-a.com | info@u-y-a.com

PFG-25 系列 | 摆臂

"G" 公用摆臂 | 打开尺寸

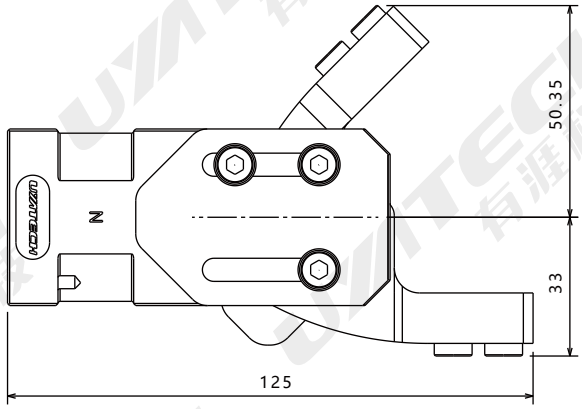

上摆臂 45° | 下摆臂 0°

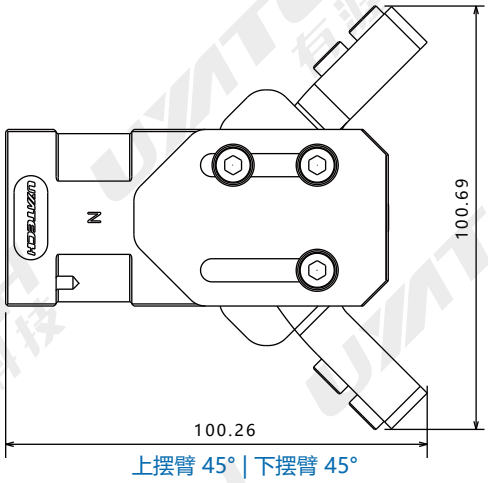

上摆臂 45° | 下摆臂 45°

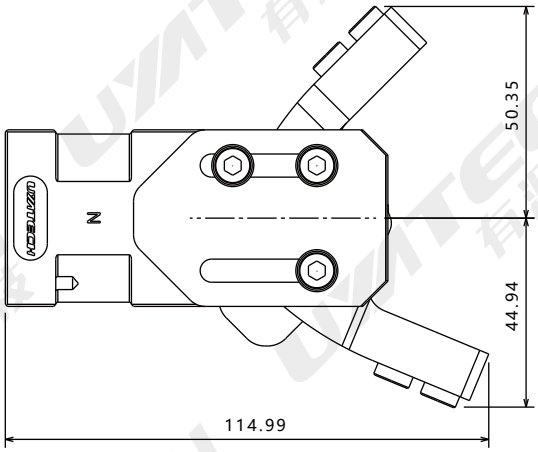

上摆臂 45° | 下摆臂 22.5°

PFG-25 系列 摆臂

"K" 勾形摆臂 | 闭合尺寸

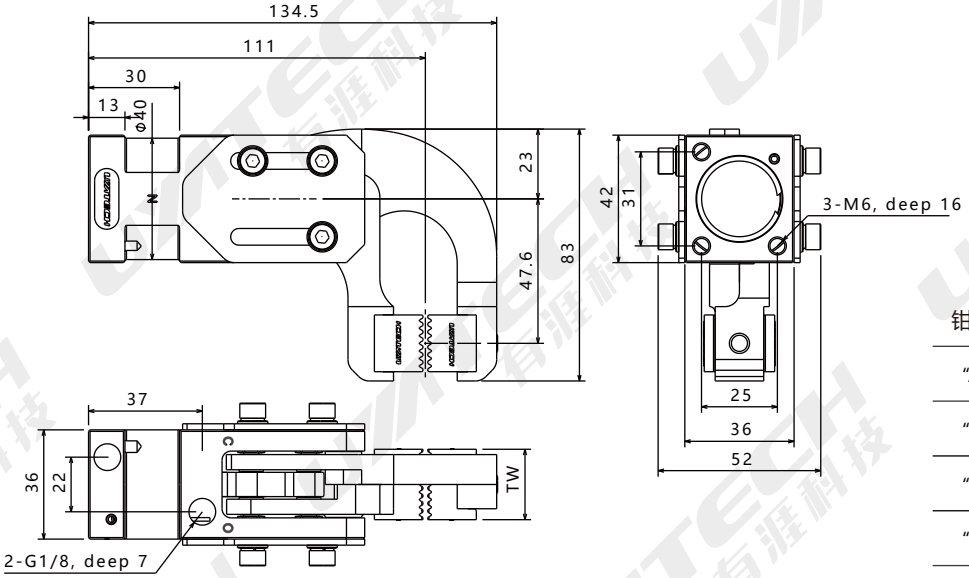

钳头类型	TW
"A" 标准钳头	23.2
"B" 传感器内嵌钳头	25
"C" 宽钳头	39
"D" 标准无痕钳头	23.2
"E" 无痕宽钳头	39

PFG-25 系列 摆臂

"K" 勾形摆臂 | 打开尺寸

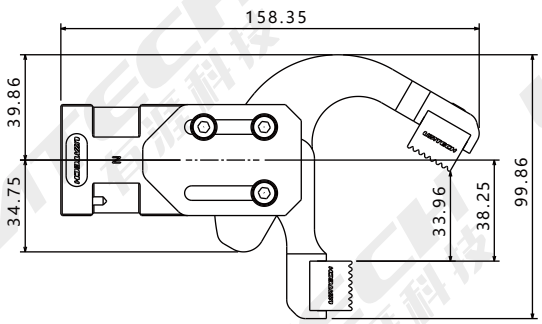

上摆臂 60° | 下摆臂 0°

PFG-25 热成形系列 产品信息

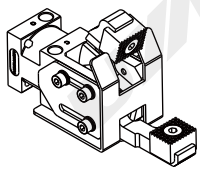

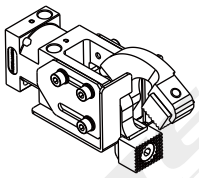

材料	铝，钢，氟橡胶
重量	0.7Kg
缸径	25mm
抓取方向	水平、垂直
最大夹紧力	900N
工作气压	0.35-0.6Mpa
工作温度	-5℃ to 150℃，可抓取950℃红钢板
可选传感器	N/a
安装位置	尾部、腕部
循环时间	0.2s
应用	热成形

PFG-25 热成形系列 订购信息

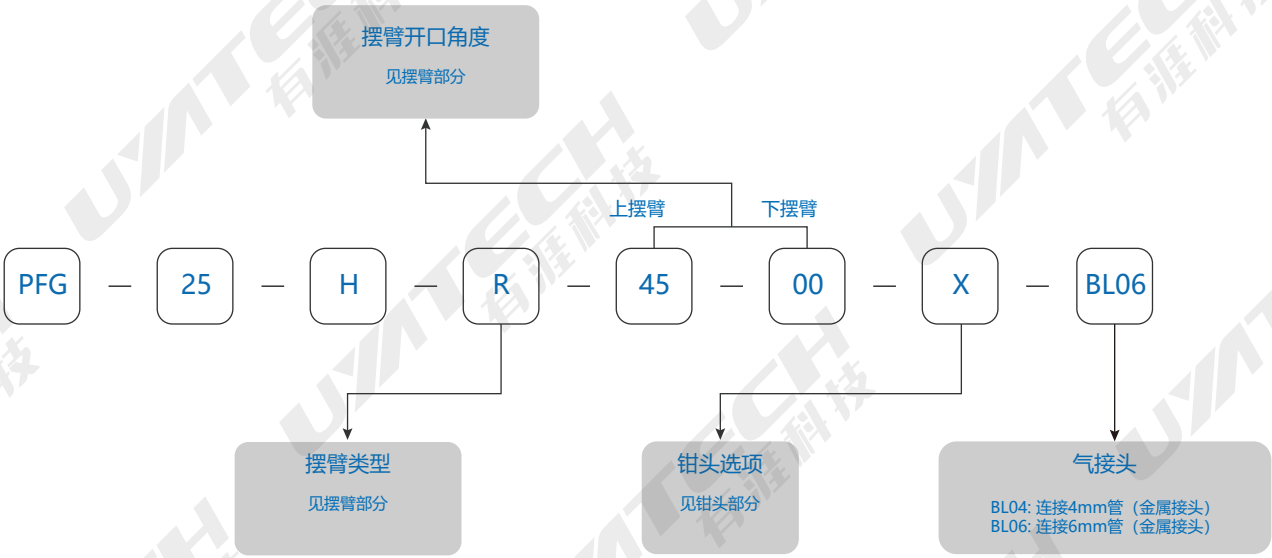

PFG-25 热成形系列 摆臂

"R" 常规摆臂 | 闭合尺寸

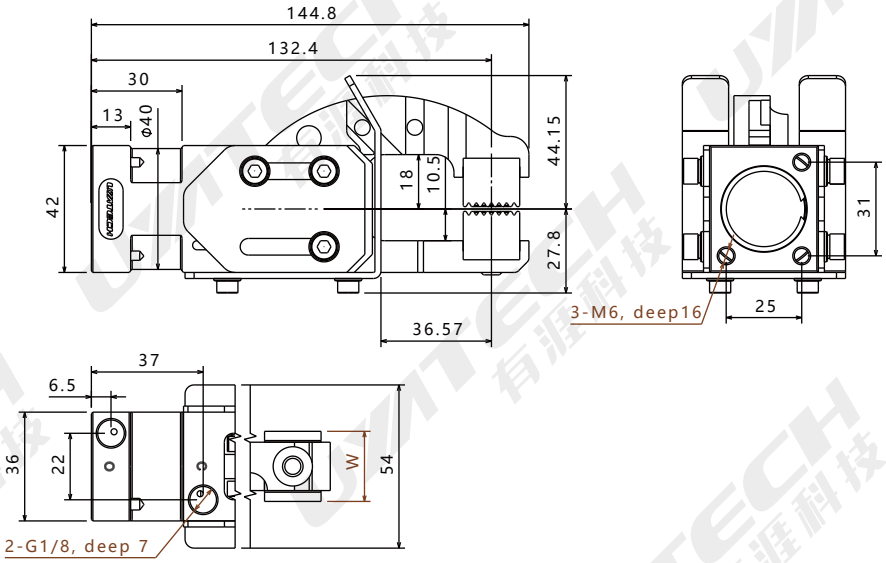

钳头类型	TW
"A" 标准钳头	23.2
"C" 宽钳头	39

PFG-25 热成形系列 摆臂

"R" 常规摆臂 | 打开尺寸

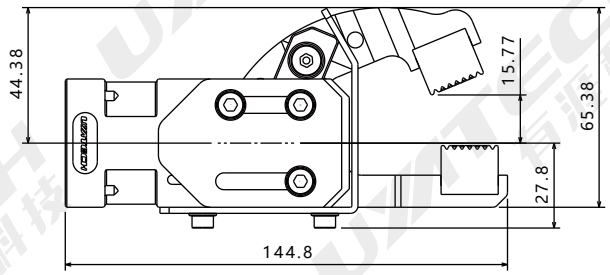

上摆臂 22.5° | 下摆臂 0°

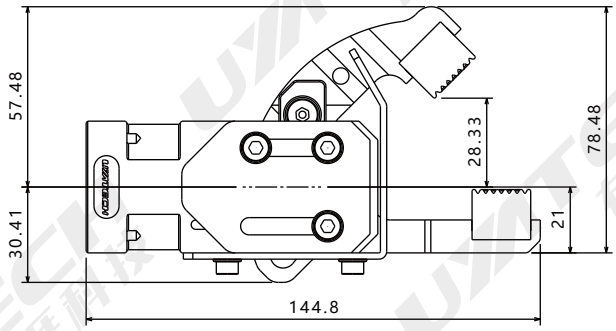

上摆臂 45° | 下摆臂 0°

© 2026 UYATECH | www.u-y-a.com | info@u-y-a.com

PFG-25 热成形系列

摆臂

"R" 常规摆臂 | 打开尺寸

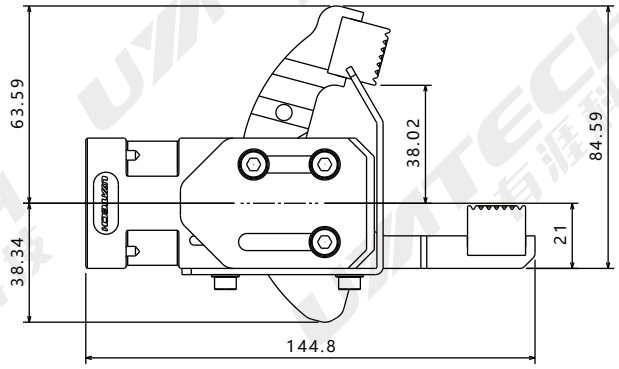

上摆臂 75° | 下摆臂 0°

PFG-25 热成形系列 摆臂

"F" 垂直摆臂 | 闭合尺寸

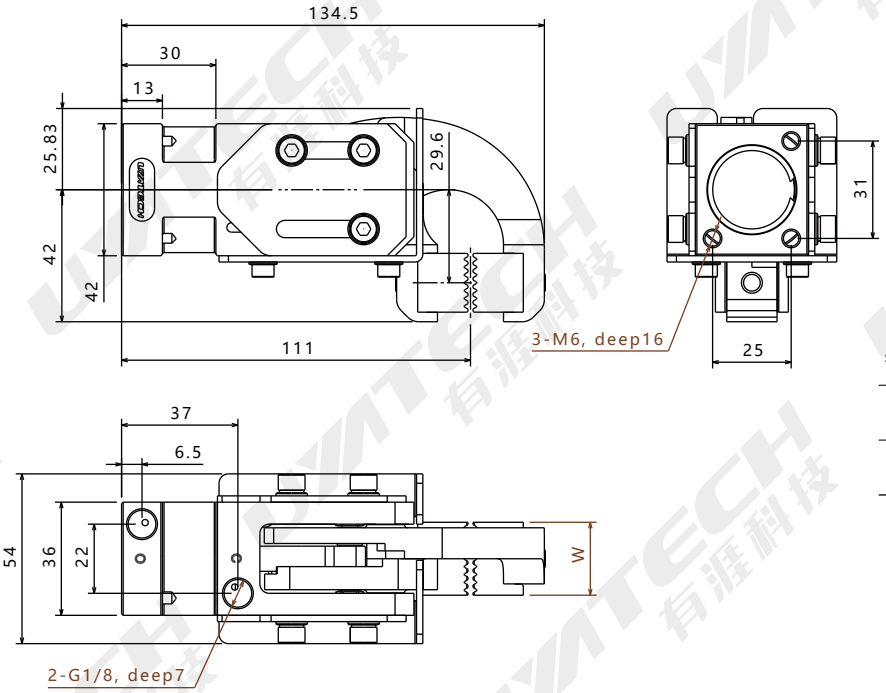

钳头类型	TW
"A" 标准钳头	23.2
"C" 宽钳头	39

PFG-25 热成形系列 摆臂

"F" 垂直摆臂 | 打开尺寸

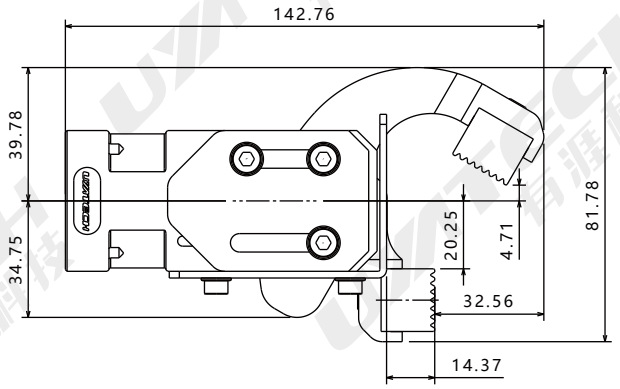

上摆臂 60° | 下摆臂 0°

PFG-32 系列 产品信息

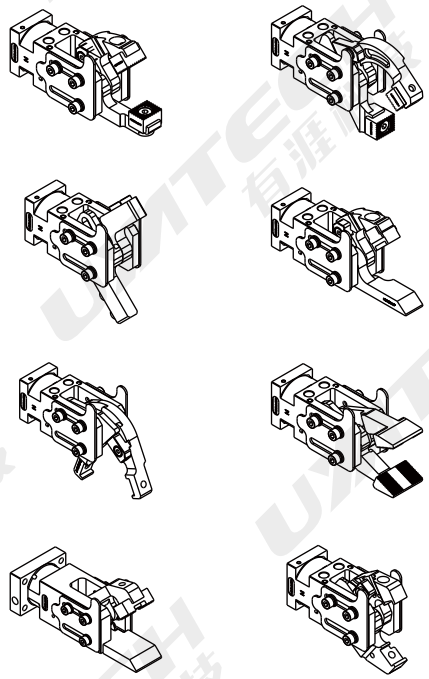

材料	铝，钢，氟橡胶
重量	0.9Kg
缸径	32mm
抓取方向	水平、垂直
最大夹紧力	1200N
工作气压	0.35-0.6Mpa
工作温度	-5℃ to 150℃
可选传感器	钳头内嵌、侧罩式工件检测、双料检测
安装位置	尾部、腕部
循环时间	0.2s
应用	多工位、折弯自动化、焊装、搬运

PFG-32 系列 订购信息

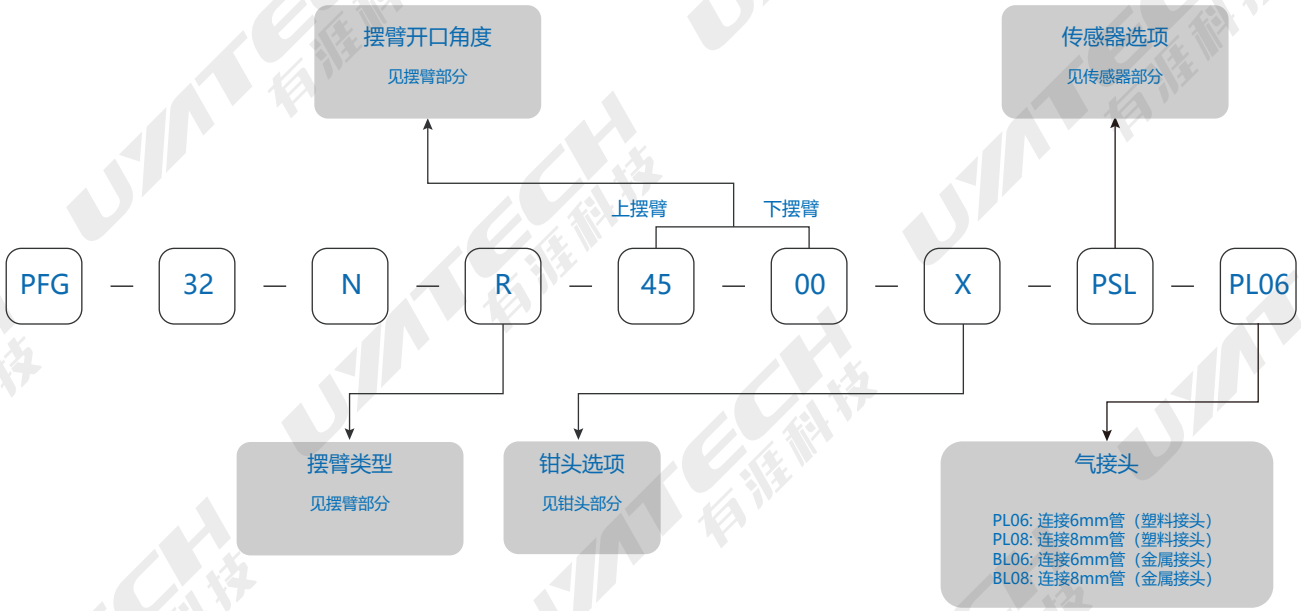

PFG-32 系列 摆臂

"R" 常规摆臂 | 闭合尺寸

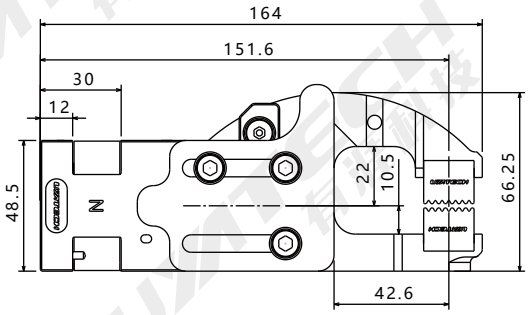

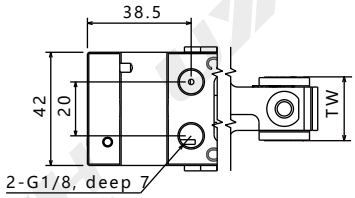

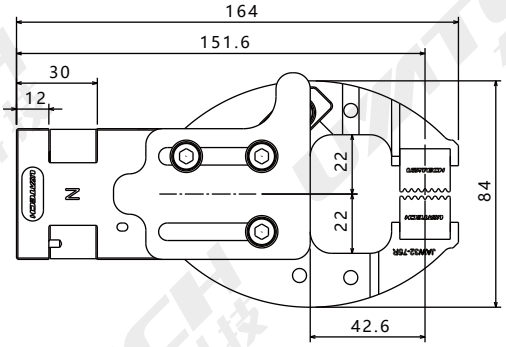

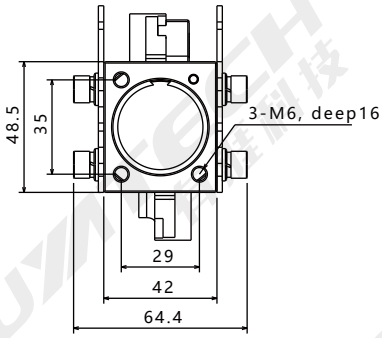

钳头类型	TW
"A" 标准钳头	23.2
"B" 传感器内嵌钳头	25
"C" 宽钳头	39
"D" 标准无痕钳头	23.2
"E" 无痕宽钳头	39

PFG-32 系列 摆臂

"R" 常规摆臂 | 打开尺寸

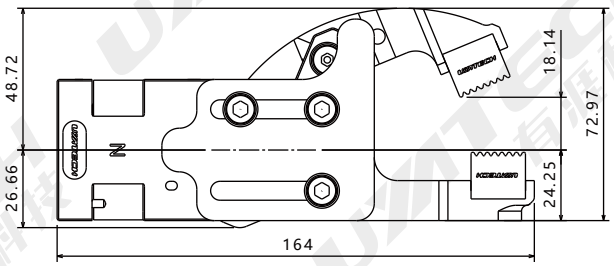

上摆臂 22.5° | 下摆臂 0°

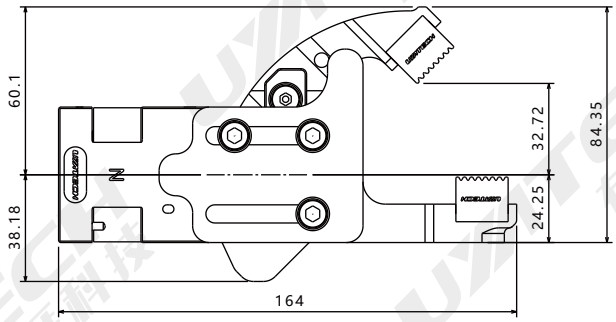

上摆臂 45° | 下摆臂 0°

© 2026 UYATECH | www.u-y-a.com | info@u-y-a.com

PFG-32 系列 摆臂

"R" 常规摆臂 | 打开尺寸

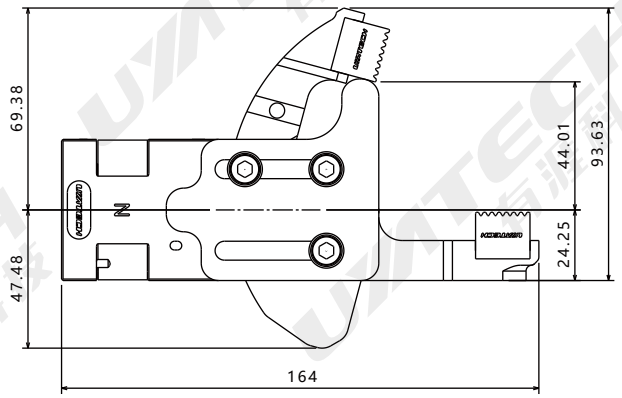

上摆臂 75° | 下摆臂 0°

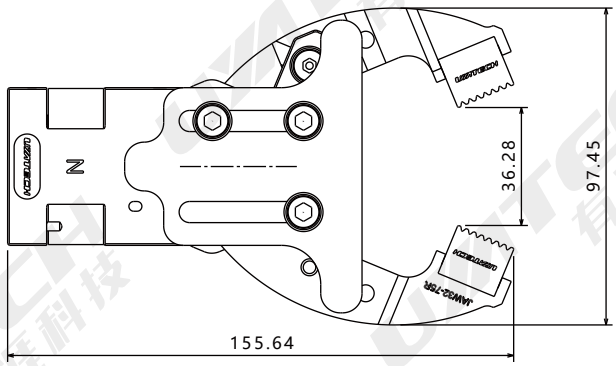

上摆臂 22.5° | 下摆臂 22.5°

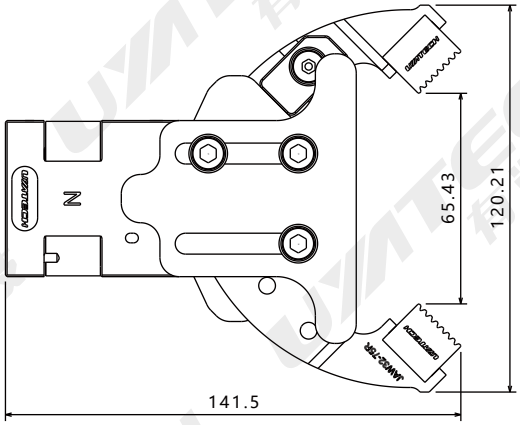

上摆臂 45° | 下摆臂 45°

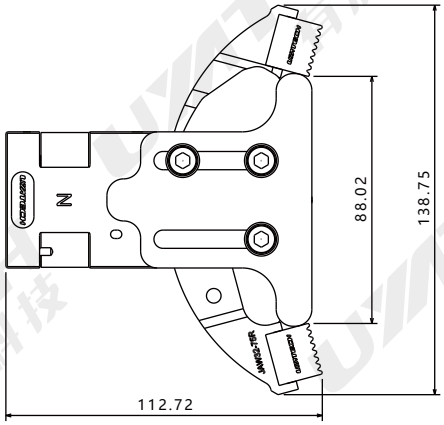

上摆臂 75° | 下摆臂 75°

PFG-32 系列 摆臂

“F” 垂直摆臂 | 闭合尺寸

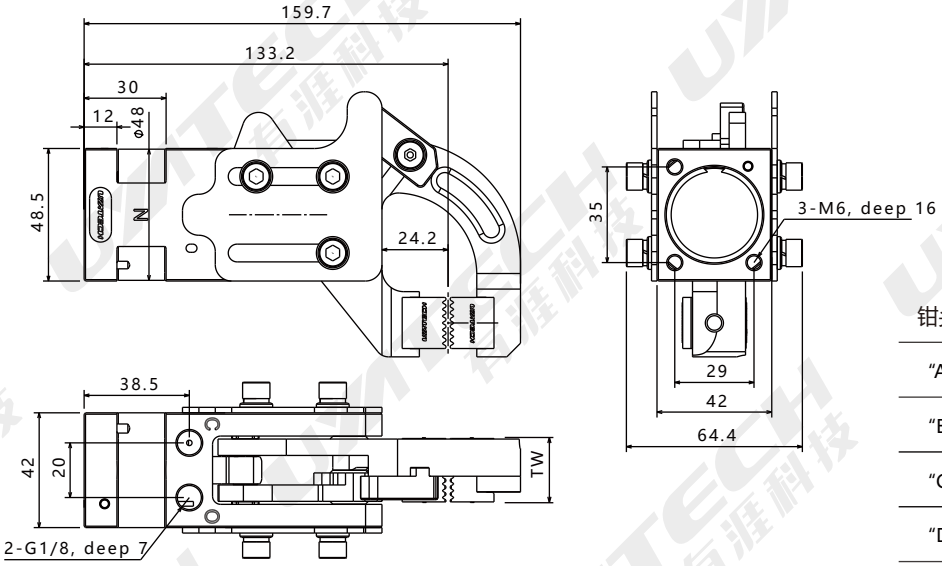

钳头类型	TW
“A” 标准钳头	23.2
“B” 传感器内嵌钳头	25
“C” 宽钳头	39
“D” 标准无痕钳头	23.2
“E” 无痕宽钳头	39

PFG-32 系列 摆臂

“F” 垂直摆臂 | 打开尺寸

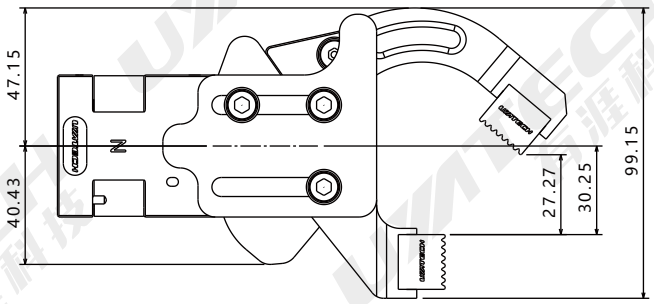

上摆臂 50° | 下摆臂 0°

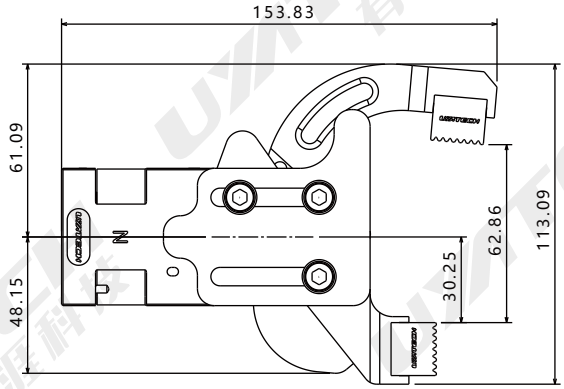

上摆臂 85° | 下摆臂 0°

© 2026 UYATECH | www.u-y-a.com | info@u-y-a.com

PFG-32 系列 摆臂

“C” & “D” 鸭嘴摆臂 | 闭合尺寸

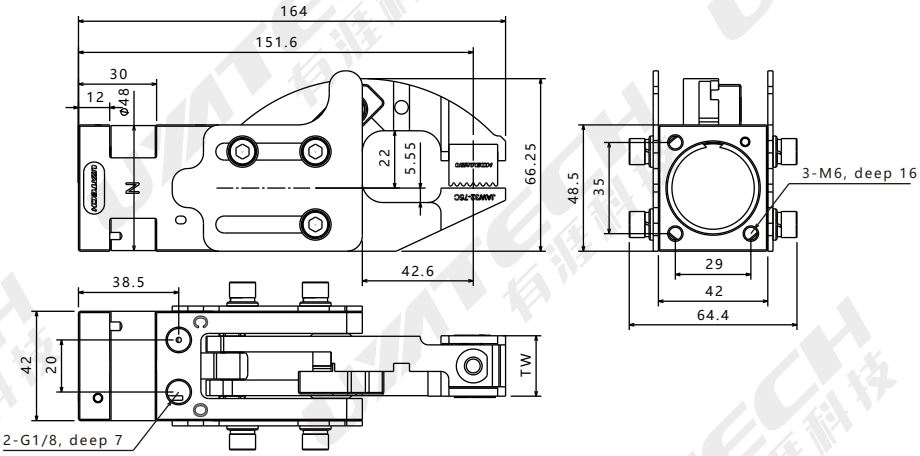

摆臂类型	钳头类型	TW
“C01” 单鸭嘴形	标准钳头	23.2
“C02” 单鸭嘴形	无痕钳头	23.2
“D01” 宽鸭嘴形	宽钳头	39
“D02” 宽鸭嘴形	无痕宽钳头	39

PFG-32 系列 摆臂

“C” & “D” 鸭嘴摆臂 | 闭合尺寸

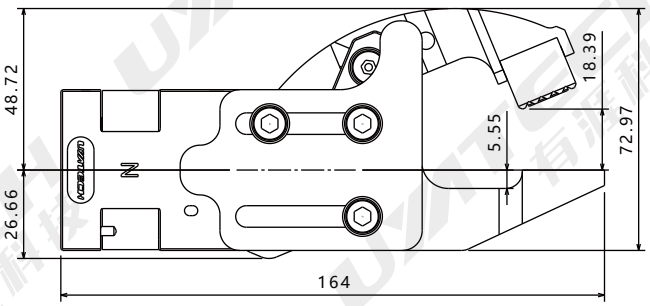

上摆臂 22.5° | 下摆臂 0°

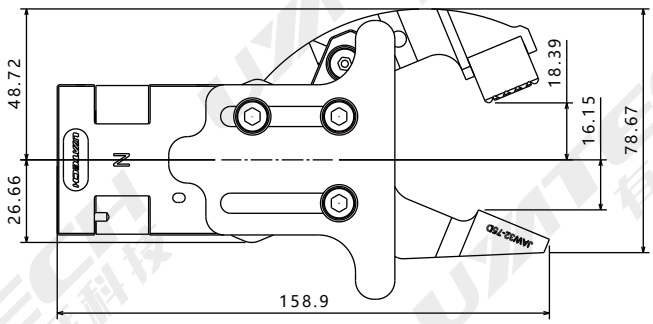

上摆臂 22.5° | 下摆臂 22.5°

PFG-32 系列 | 摆臂

“C” & “D” 鸭嘴摆臂 | 打开尺寸

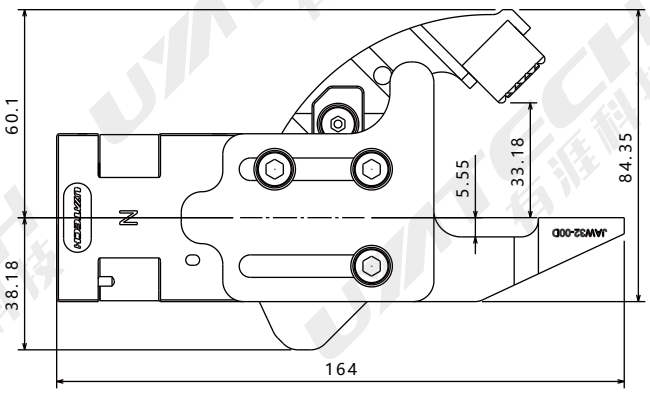

上摆臂 45° | 下摆臂 0°

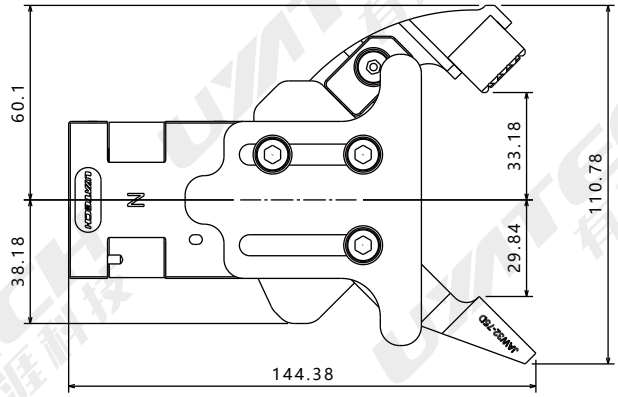

上摆臂 45° | 下摆臂 45°

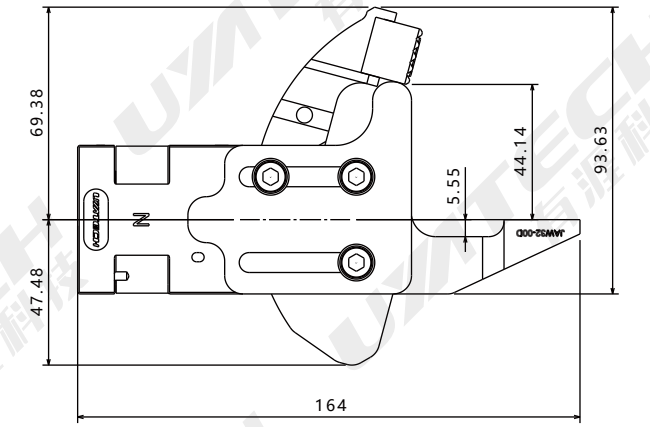

上摆臂 75° | 下摆臂 0°

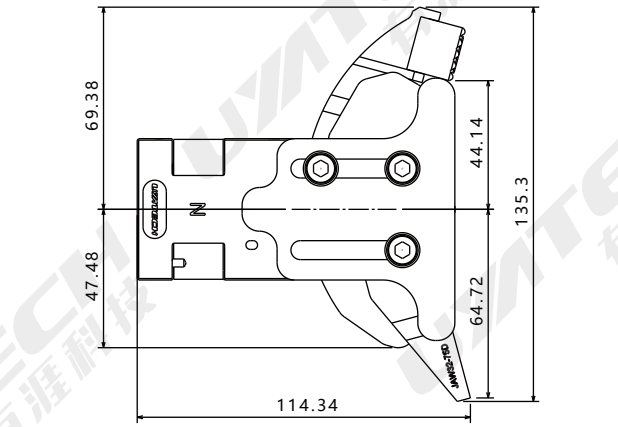

上摆臂 75° | 下摆臂 75°

© 2026 UYATECH | www.u-y-a.com | info@u-y-a.com

PFG-32 系列 摆臂

"G" 公用摆臂 | 闭合尺寸

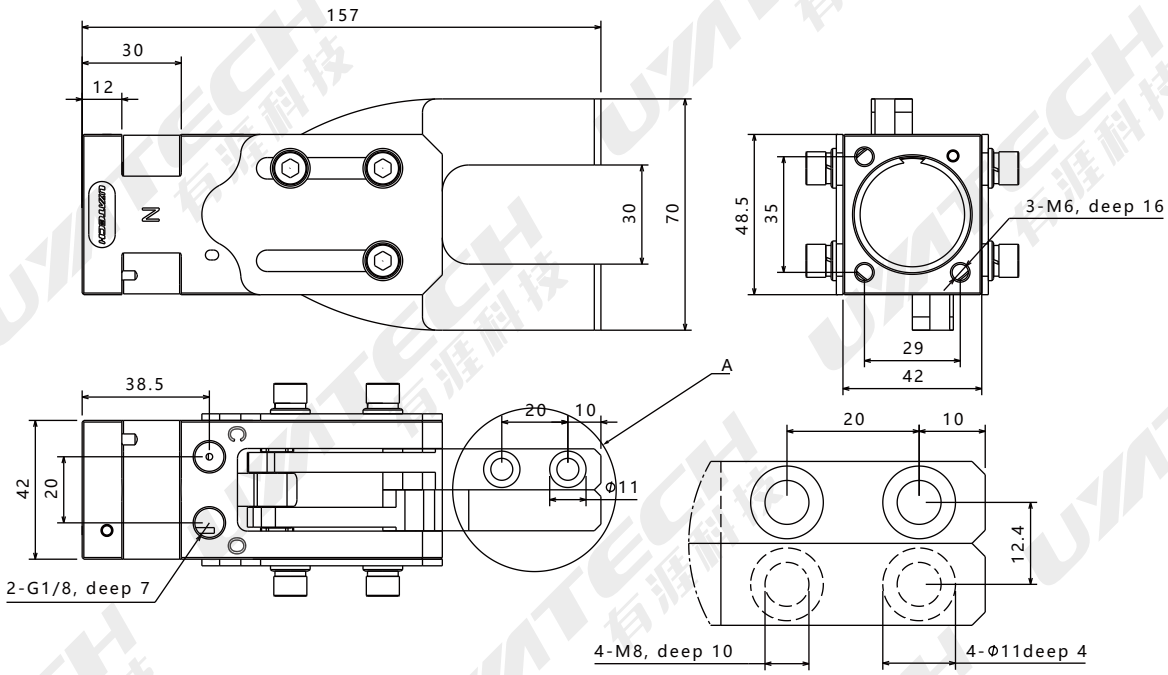

PFG-32 系列 摆臂

"G" 公用摆臂 | 打开尺寸

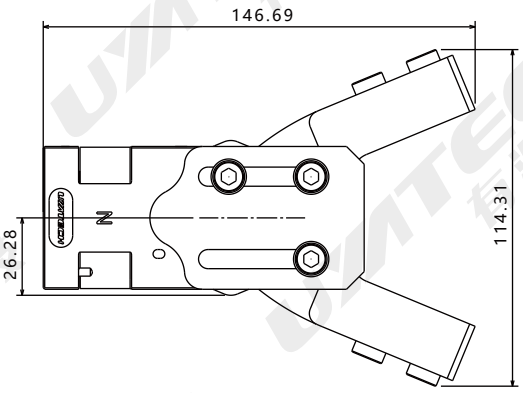

上摆臂 22.5° | 下摆臂 22.5°

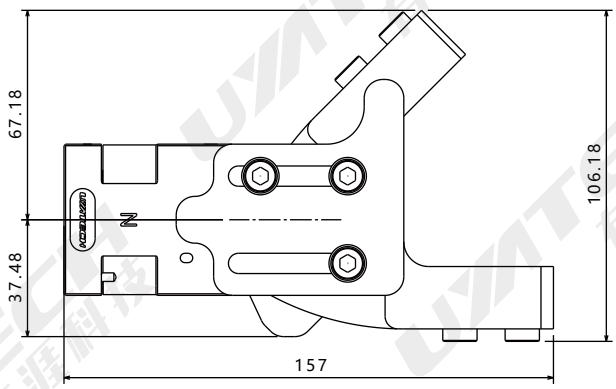

上摆臂 45° | 下摆臂 0°

PFG-32 系列

摆臂

“G” 公用摆臂 | 闭合尺寸

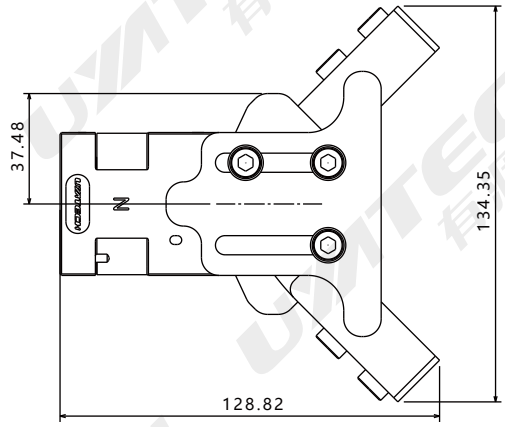

上摆臂 45° | 下摆臂 45°

PFG-32 系列 摆臂

"H" &" J" 铲形摆臂 | 闭合尺寸

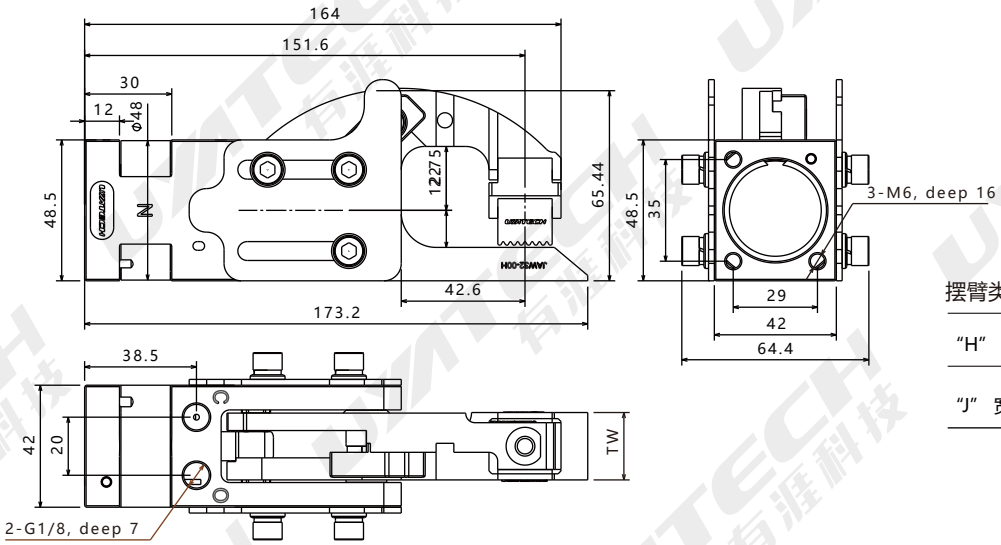

摆臂类型	钳头类型	TW
"H" 单铲形摆臂	标准钳头	23.2
"J" 宽铲形摆臂	宽钳头	39

PFG-32 系列 摆臂

"H" &" J" 铲形摆臂 | 打开尺寸

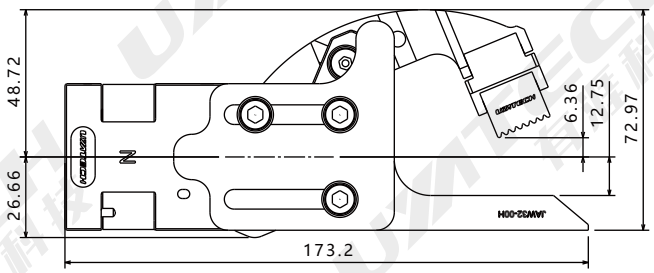

上摆臂 22.5° | 下摆臂 0°

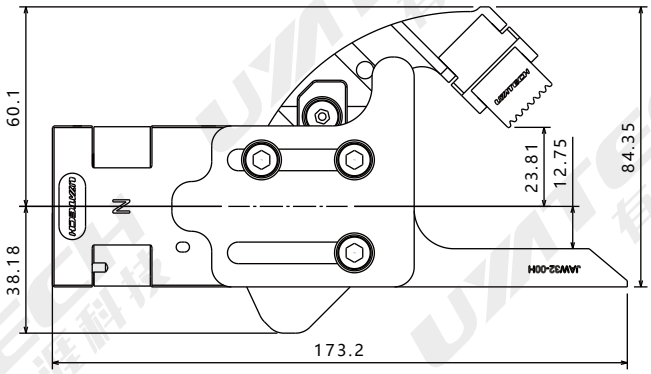

上摆臂 45° | 下摆臂 0°

PFG-32 系列 | 摆臂

“H” &” J” 铲形摆臂 | 闭合尺寸

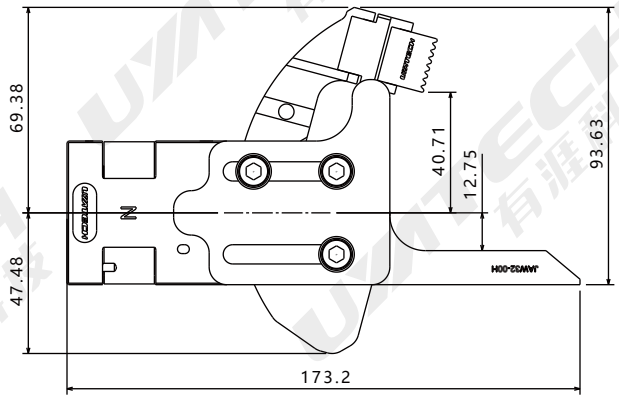

上摆臂 75° | 下摆臂 0°

PFG-32 系列 摆臂

"K" 钩形摆臂 | 闭合尺寸

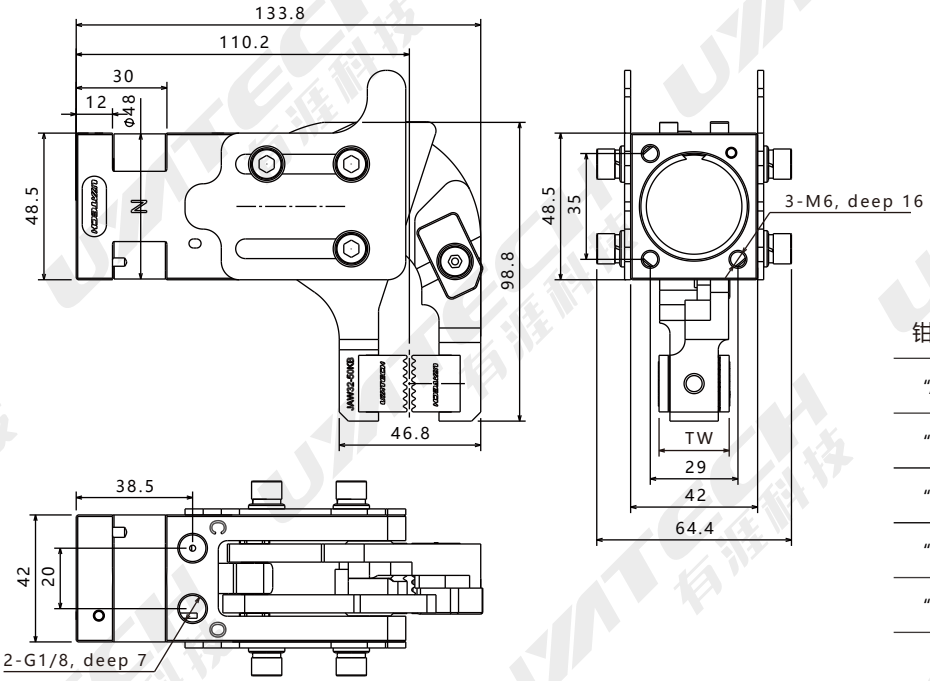

钳头类型	TW
"A" 标准钳头	23.2
"B" 传感器内嵌钳头	25
"C" 宽钳头	39
"D" 标准无痕钳头	23.2
"E" 无痕宽钳头	39

PFG-32 系列 摆臂

"K" 钩形摆臂 | 打开尺寸

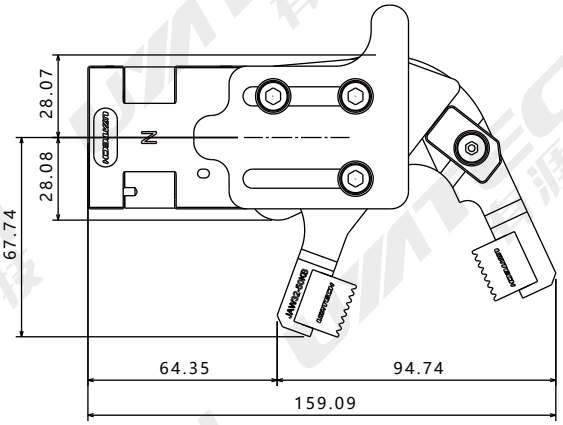

上摆臂 25° | 下摆臂 20°

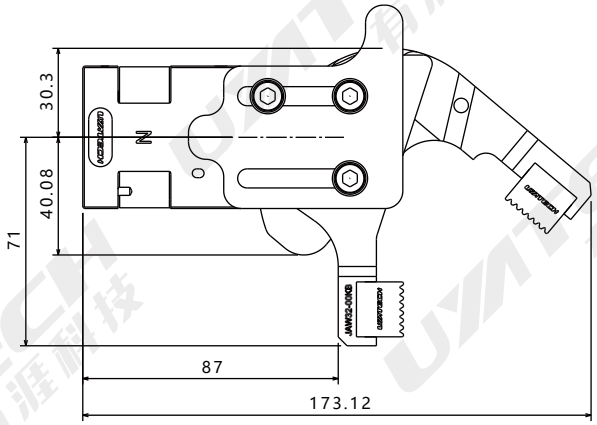

上摆臂 50° | 下摆臂 0°

PFG-32 系列

摆臂

“K” 钩形摆臂 | 闭合尺寸

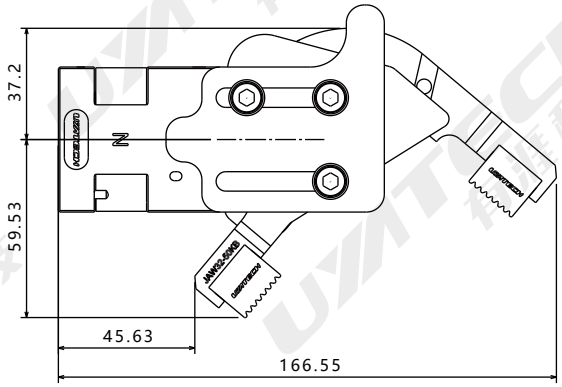

上摆臂 50° | 下摆臂 40°

PFG-32 系列 摆臂

"L" &" M" 平铲摆臂 | 闭合尺寸

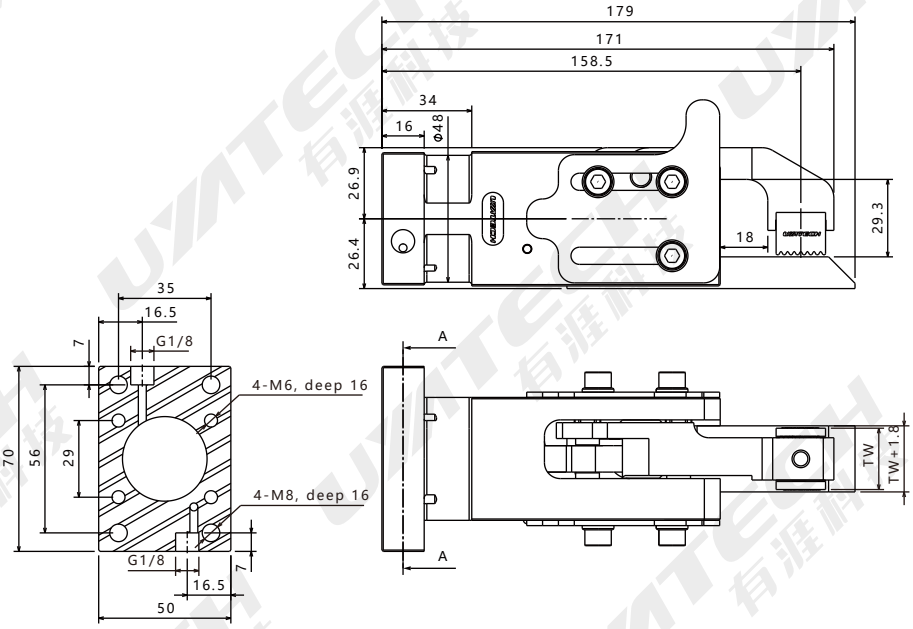

摆臂类型	钳头类型	TW
"L" 单平铲摆臂	标准钳头	23.2
"L" 单平铲摆臂	无痕钳头	23.2
"M" 宽平铲摆臂	宽钳头	39
"M" 宽平铲摆臂	无痕宽钳头	39

PFG-32 系列 摆臂

"L" &" M" 平铲摆臂 | 闭合尺寸

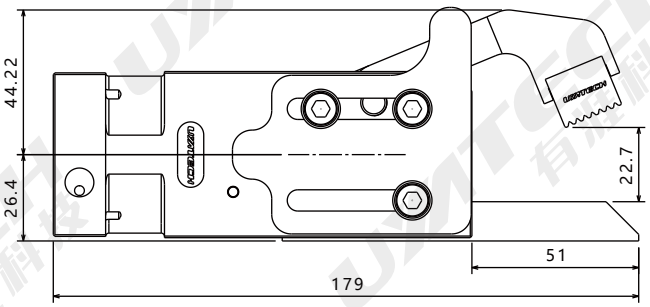

上摆臂 22.5° | 下摆臂 0°

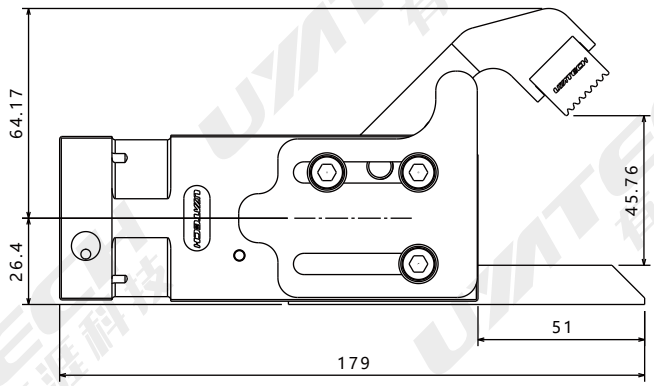

上摆臂 45° | 下摆臂 0°

PFG-32 系列 | 摆臂

"L" &" M" 平铲摆臂 | 打开尺寸

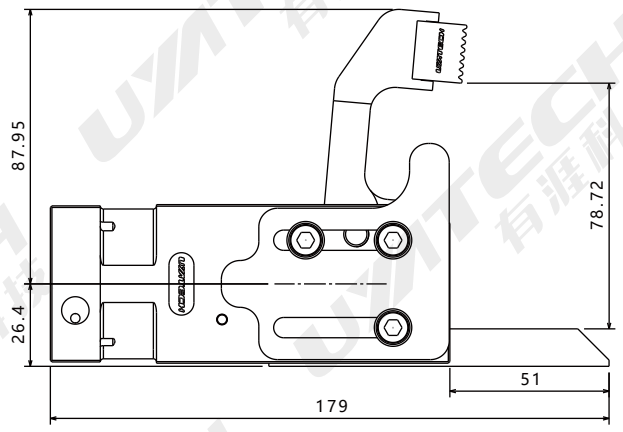

上摆臂 85° | 下摆臂 0°

PFG-32 系列 摆臂

"N" &" P" 尖嘴摆臂 | 闭合尺寸

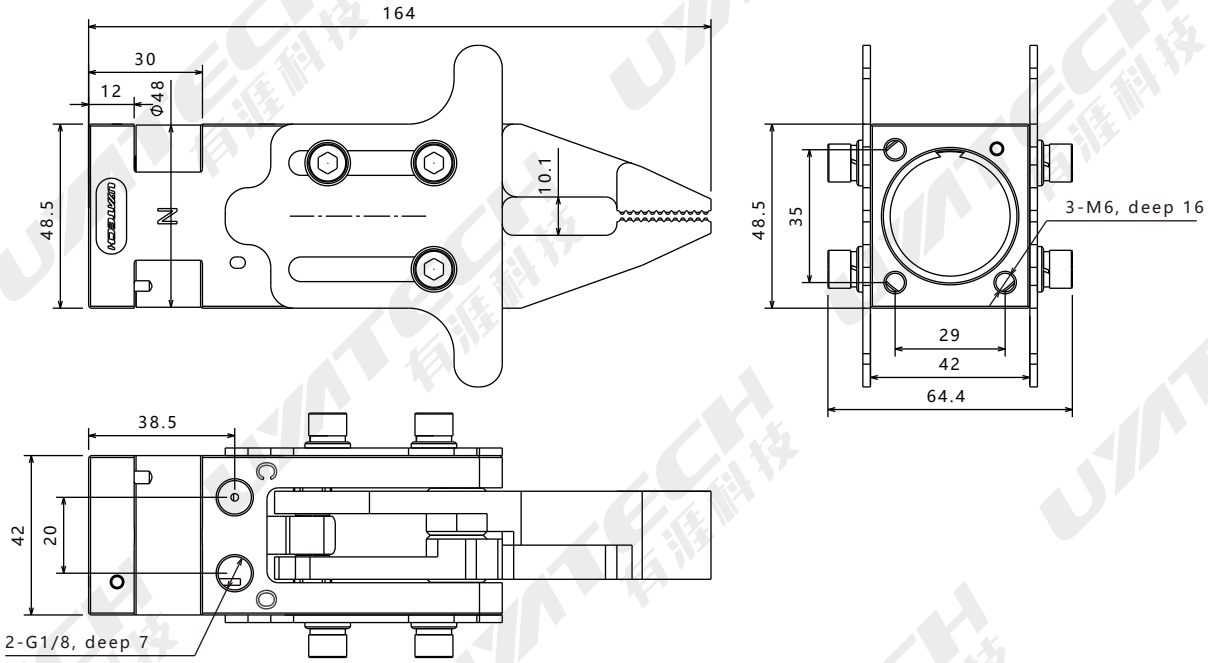

PFG-32 系列 摆臂

"N" &" P" 尖嘴摆臂 | 闭合尺寸

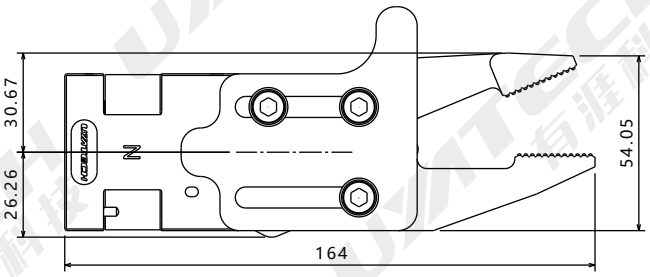

上摆臂 22.5° | 下摆臂 0°

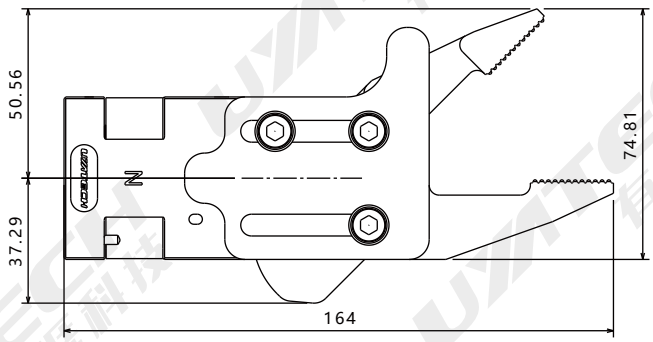

上摆臂 45° | 下摆臂 0°

PFG-32 系列 | 摆臂

"N" &" P" 尖嘴摆臂 | 打开尺寸

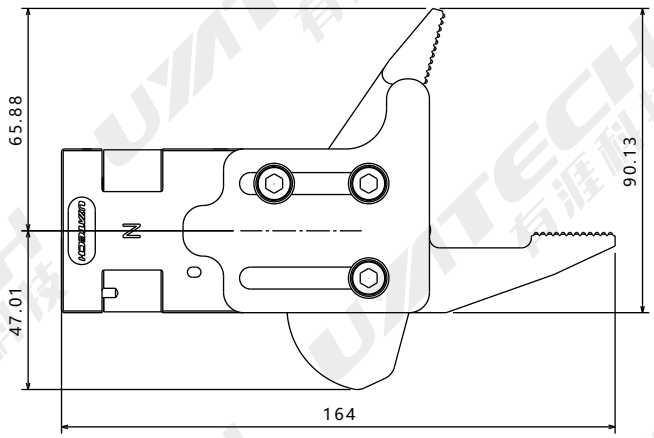

上摆臂 75° | 下摆臂 0°

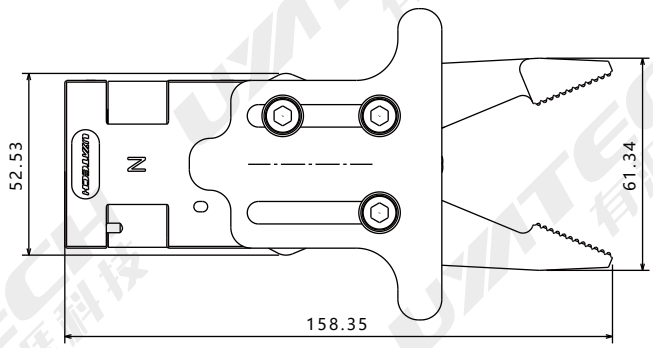

上摆臂 22.5° | 下摆臂 22.5°

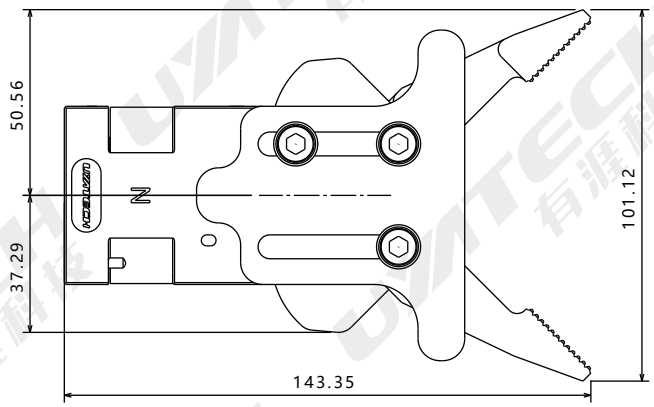

上摆臂 45° | 下摆臂 45°

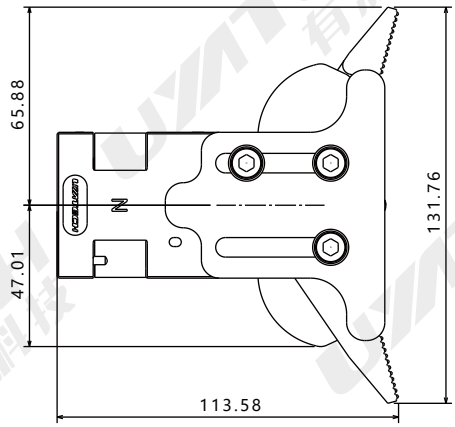

上摆臂 75° | 下摆臂 75°

© 2026 UYATECH | www.u-y-a.com | info@u-y-a.com

PFG-32 热成形系列 产品信息

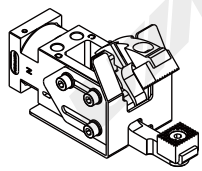

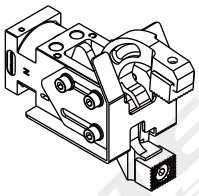

材料	铝，钢，氟橡胶
重量	1.0Kg
缸径	32mm
抓取方向	水平、垂直
最大夹紧力	1200N
工作气压	0.35-0.6Mpa
工作温度	-5℃ to 150℃，可抓取950℃红钢板
可选传感器	N/a
安装位置	尾部、腕部
循环时间	0.2s
应用	热成形

PFG-32 热成形系列 订购信息

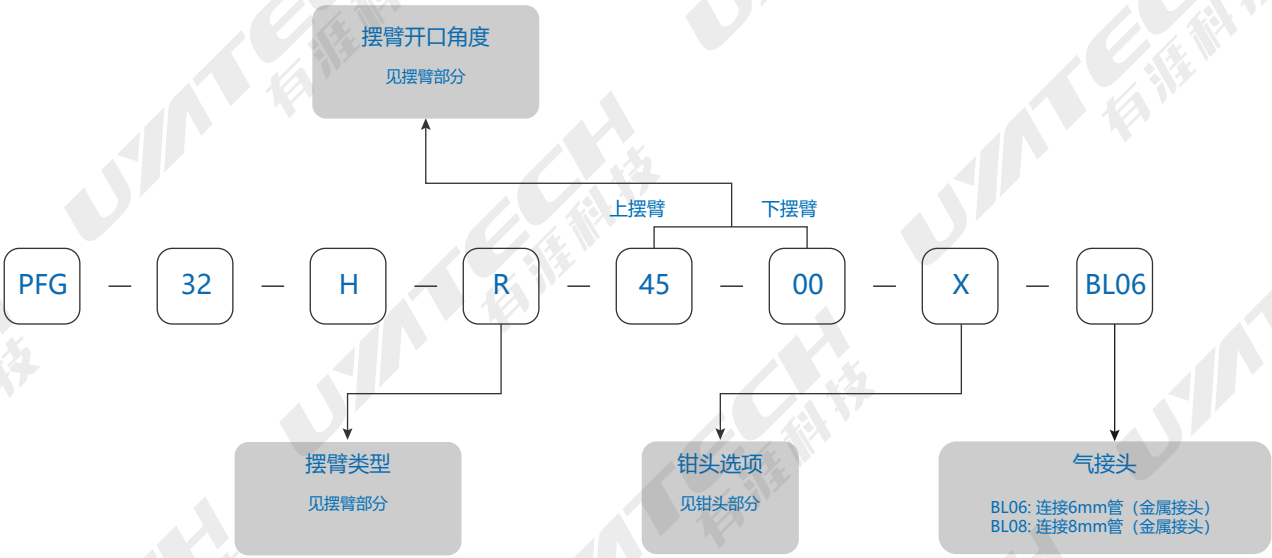

PFG-32 热成形系列 摆臂

"R" 常规摆臂 | 闭合尺寸

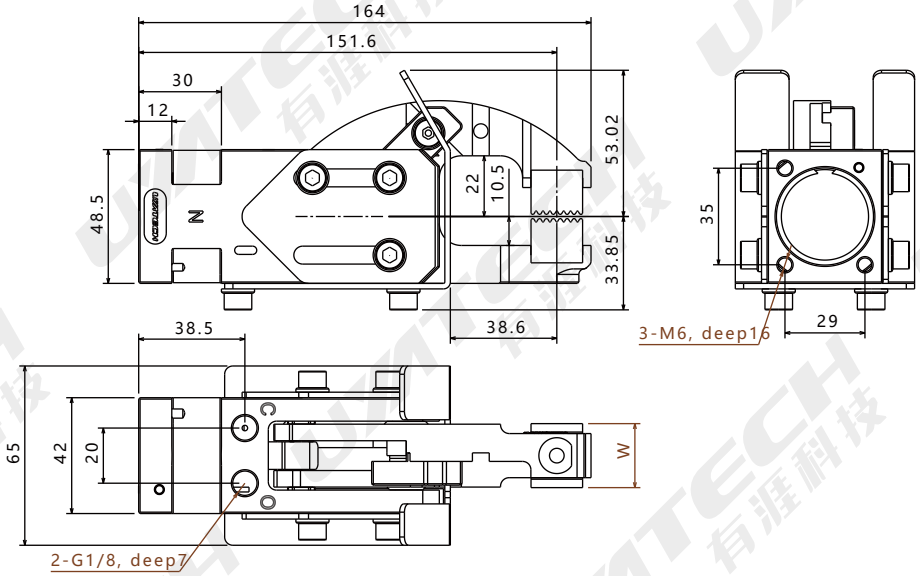

钳头类型	TW
"A" 标准钳头	23.2
"C" 宽钳头	39

PFG-32 热成形系列 摆臂

"R" 常规摆臂 | 打开尺寸

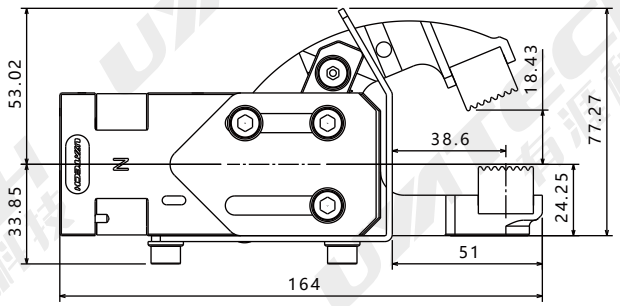

上摆臂 22.5° | 下摆臂 0°

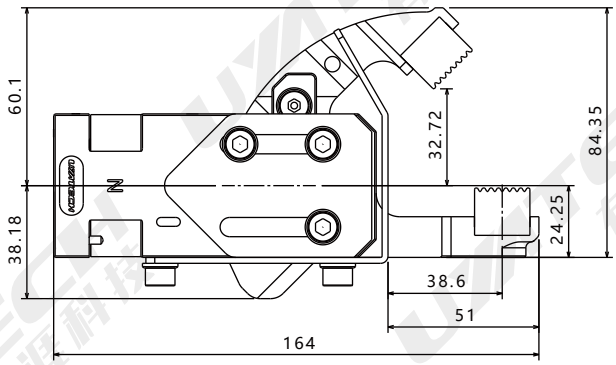

上摆臂 45° | 下摆臂 0°

© 2026 UYATECH | www.u-y-a.com | info@u-y-a.com

PFG-32 热成形系列

摆臂

"R" 常规摆臂 | 打开尺寸

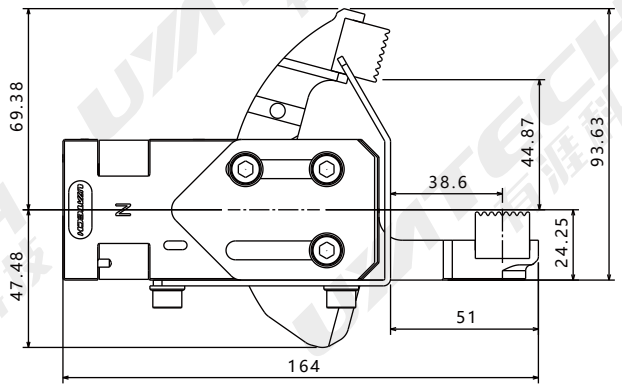

上摆臂 75° | 下摆臂 0°

PFG-32 热成形系列 摆臂

“F” 垂直摆臂 | 闭合尺寸

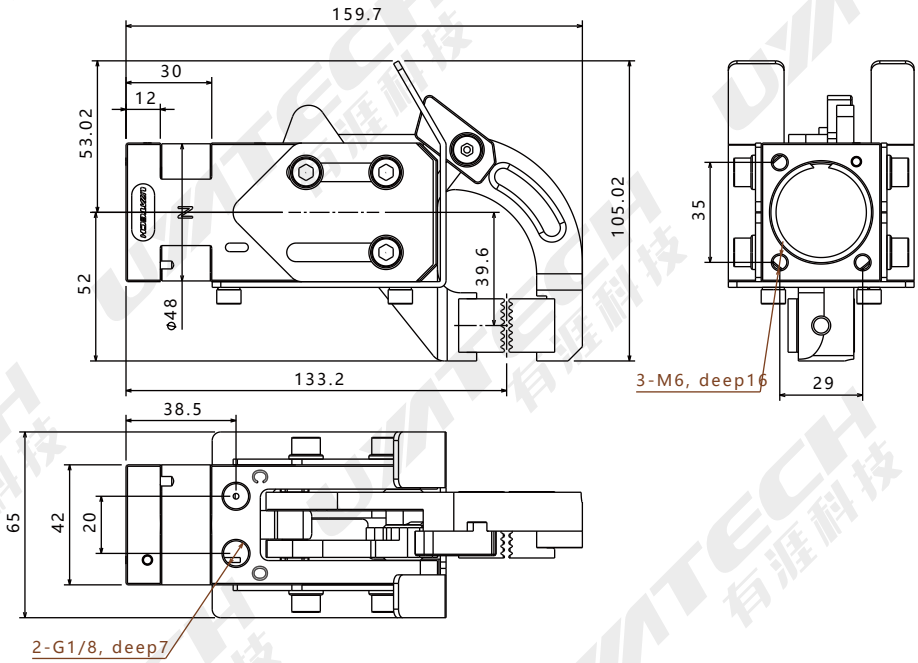

钳头类型	TW
“A” 标准钳头	23.2
“C” 宽钳头	39

PFG-32 热成形系列 摆臂

“F” 垂直摆臂 | 打开尺寸

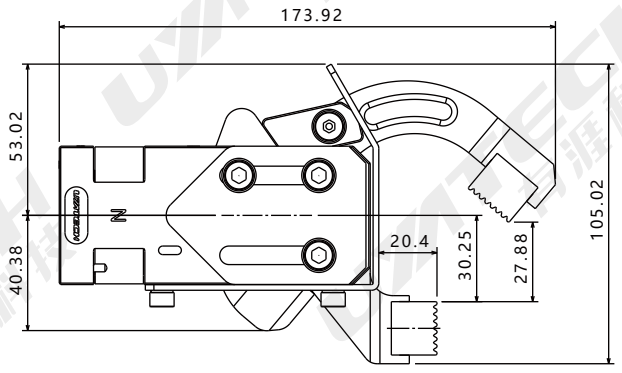

上摆臂 50° | 下摆臂 0°

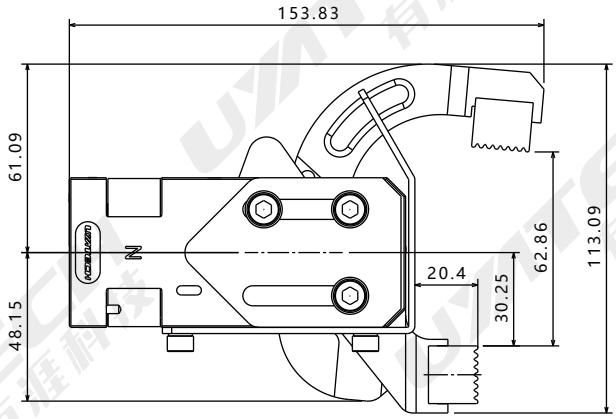

上摆臂 85° | 下摆臂 0°

© 2026 UYATECH | www.u-y-a.com | info@u-y-a.com

PFG-40 系列 产品信息

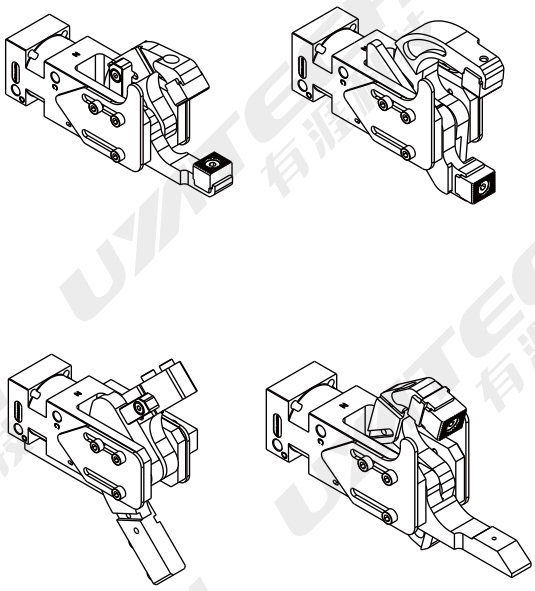

材料	铝，钢，氟橡胶
重量	1.5Kg
缸径	40mm
抓取方向	水平、垂直
最大夹紧力	2240N
工作气压	0.35-0.6Mpa
工作温度	-5℃ to 150℃
可选传感器	钳头内嵌、侧罩式工件检测、双料检测
安装位置	尾部、腕部
循环时间	0.2s
应用	多工位、折弯自动化、焊装、搬运

PFG-40 系列 订购信息

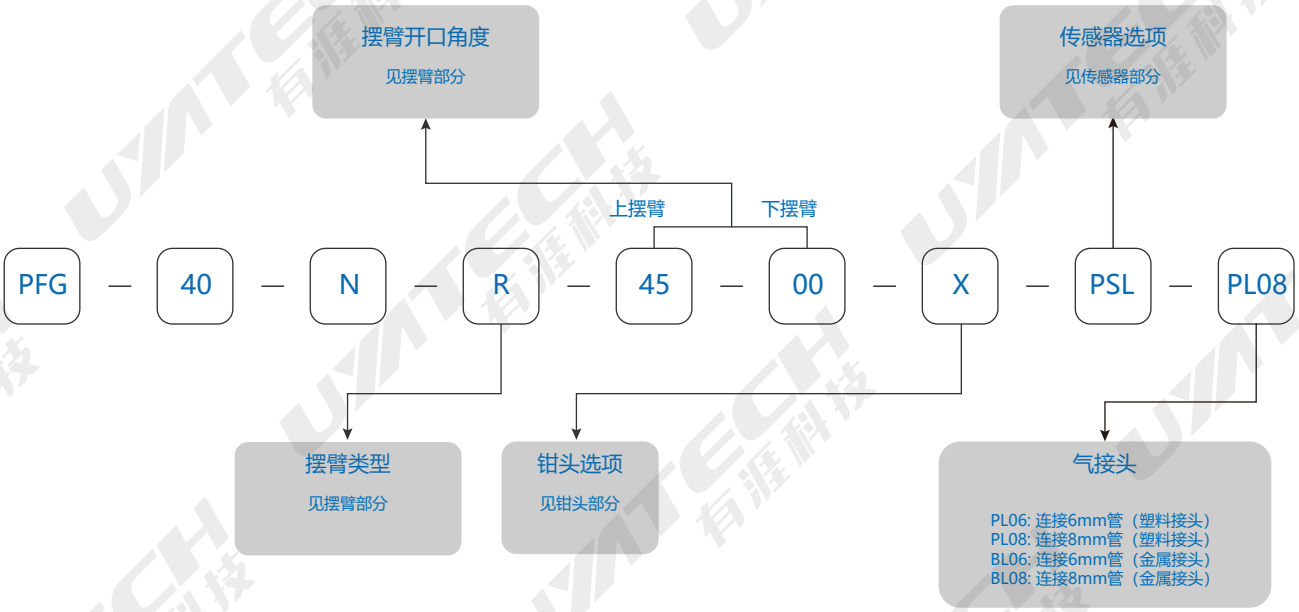

PFG-40 系列 摆臂

"R" 常规摆臂 | 闭合尺寸

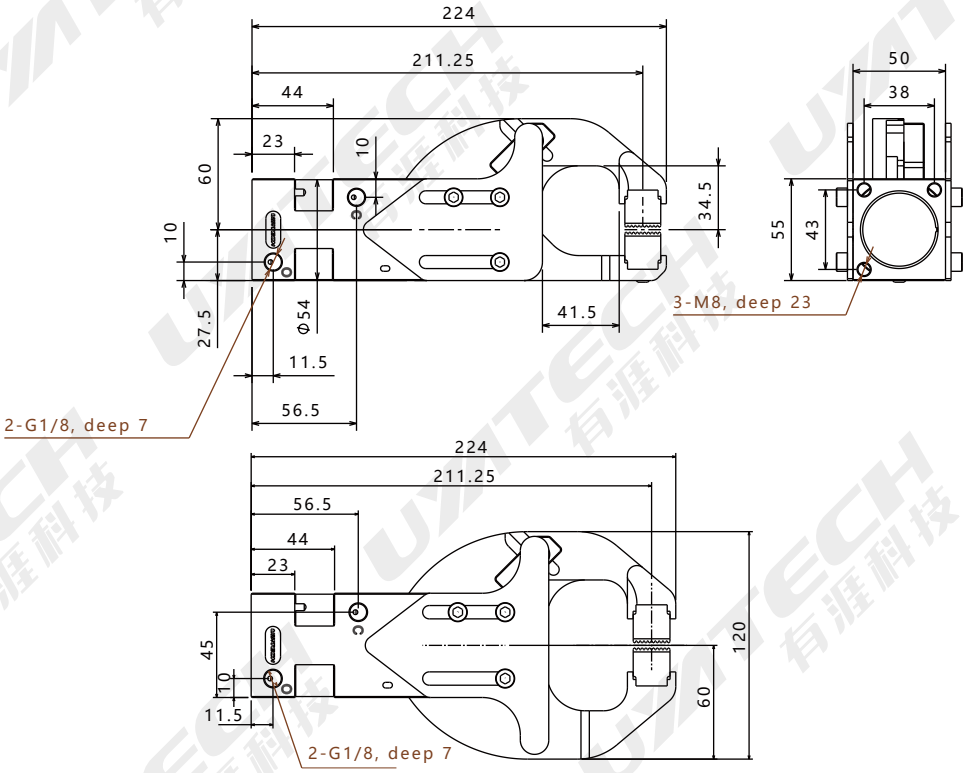

钳头类型	TW
"A" 标准钳头	25
"B" 传感器内嵌钳头	25
"C" 宽钳头	40
"D" 无痕钳头	25
"E" 无痕宽钳头	40

PFG-40 系列 摆臂

"R" 常规摆臂 | 打开尺寸

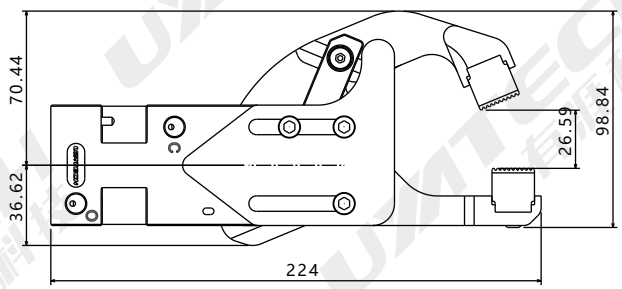

上摆臂 22.5° | 下摆臂 0°

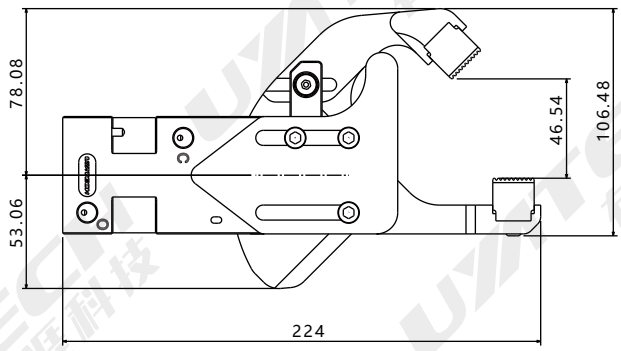

上摆臂 45° | 下摆臂 0°

© 2026 UYATECH | www.u-y-a.com | info@u-y-a.com

PFG-40 系列 摆臂

"R" 常规摆臂 | 打开尺寸

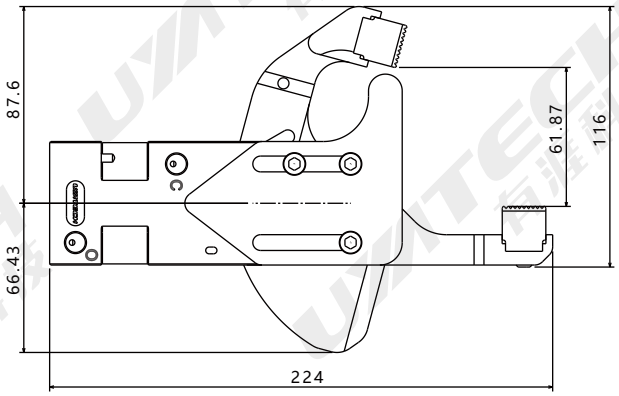

上摆臂 75° | 下摆臂 0°

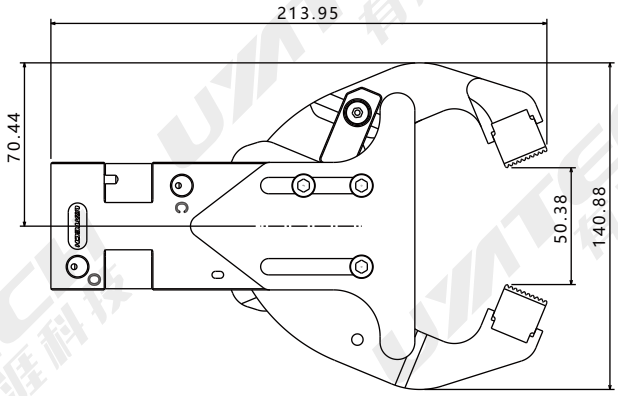

上摆臂 22.5° | 下摆臂 22.5°

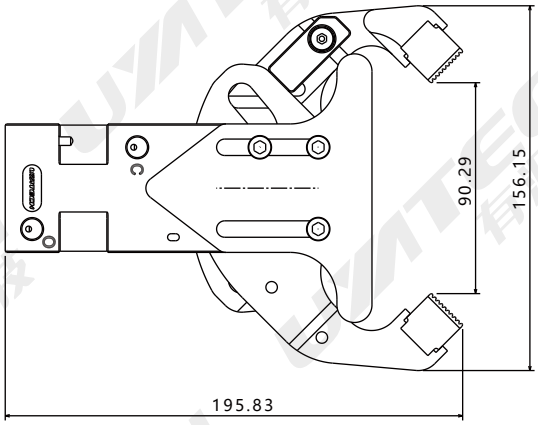

上摆臂 45° | 下摆臂 45°

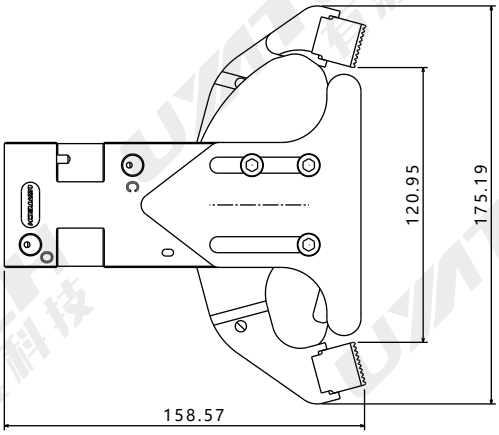

上摆臂 75° | 下摆臂 75°

PFG-40 系列 摆臂

"F" 垂直摆臂 | 闭合尺寸

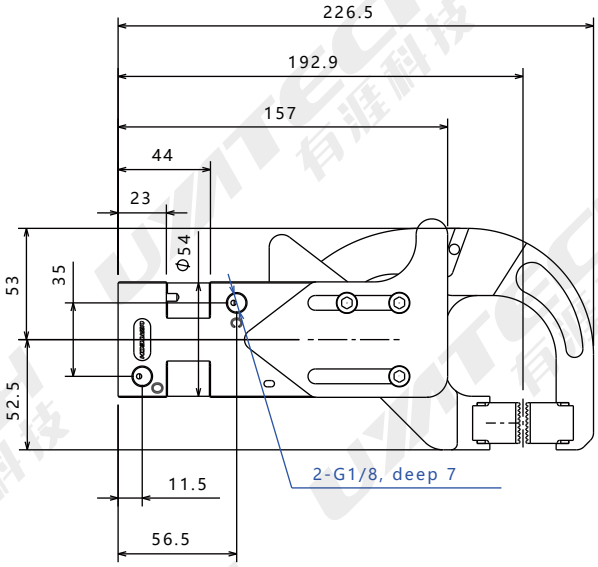

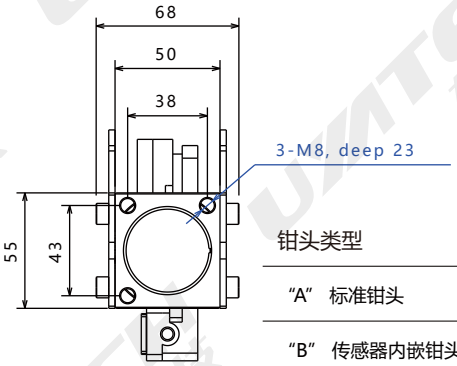

钳头类型	TW
"A" 标准钳头	25
"B" 传感器内嵌钳头	25
"C" 宽钳头	40
"D" 无痕钳头	25
"E" 无痕宽钳头	40

PFG-40 系列 摆臂

"F" 垂直摆臂 | 打开尺寸

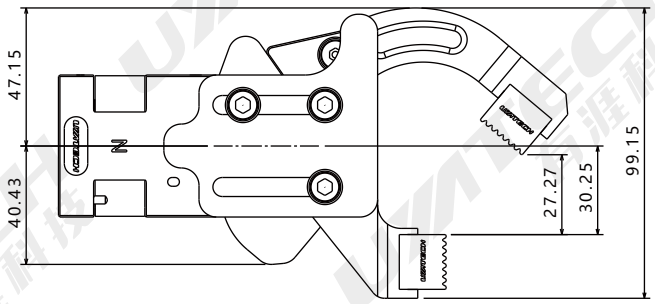

上摆臂 50° | 下摆臂 0°

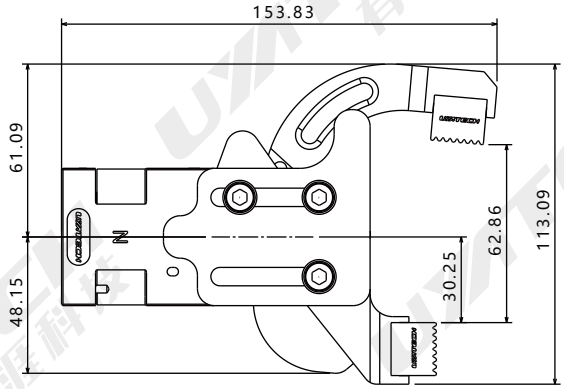

上摆臂 85° | 下摆臂 0°

© 2026 UYATECH | www.u-y-a.com | info@u-y-a.com

PFG-40 系列 摆臂

"G" 公用摆臂 | 闭合尺寸

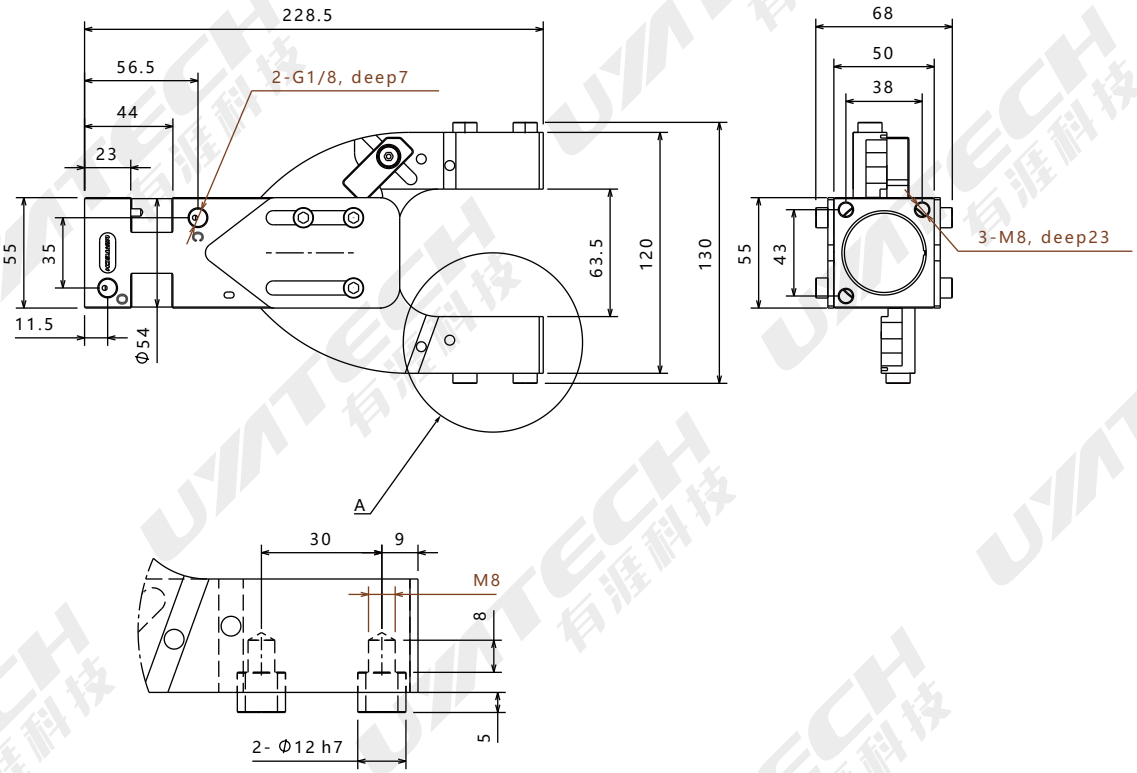

PFG-40 系列 摆臂

"G" 公用摆臂 | 打开尺寸

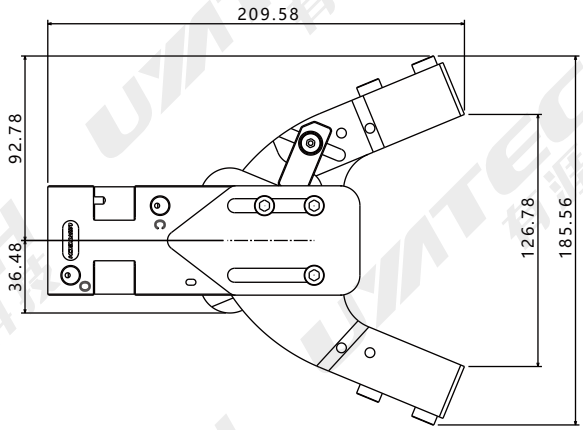

上摆臂 22.5° | 下摆臂 22.5°

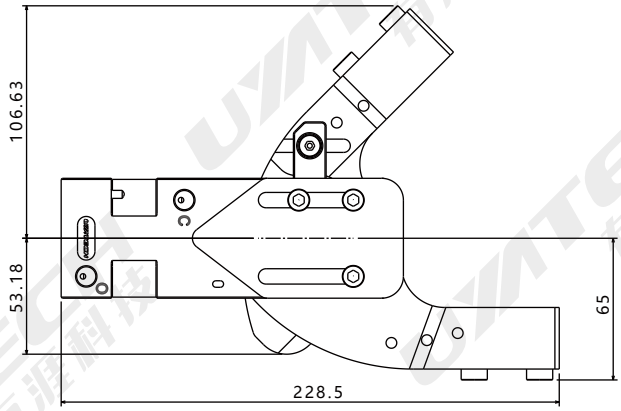

上摆臂 45° | 下摆臂 0°

PFG-40 系列 | 摆臂

"G" 公用摆臂 | 打开尺寸

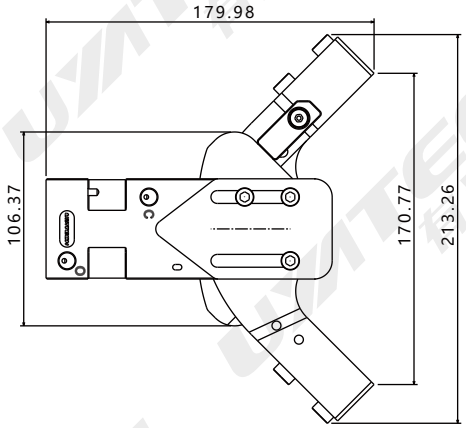

上摆臂 45° | 下摆臂 45°

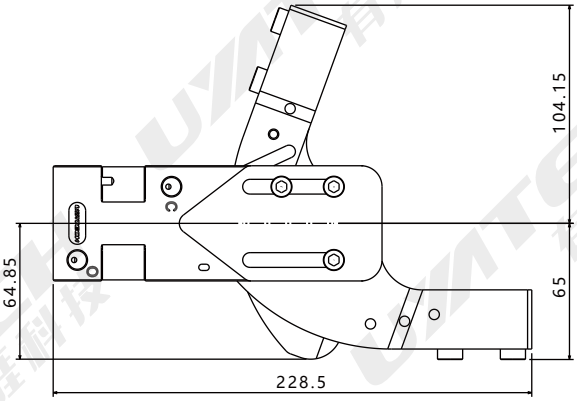

上摆臂 75° | 下摆臂 0°

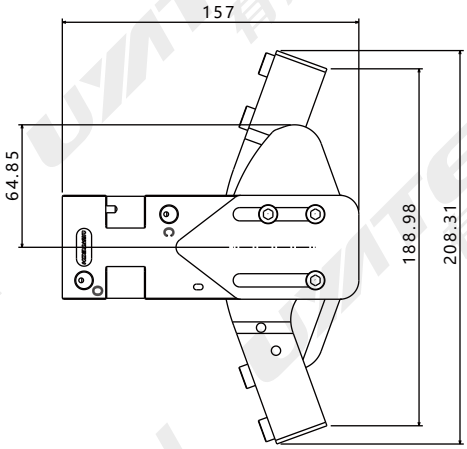

上摆臂 70° | 下摆臂 70°

© 2026 UYATECH | www.u-y-a.com | info@u-y-a.com

PFG-40 系列 摆臂

"H" &" J" 铲形摆臂 | 闭合尺寸

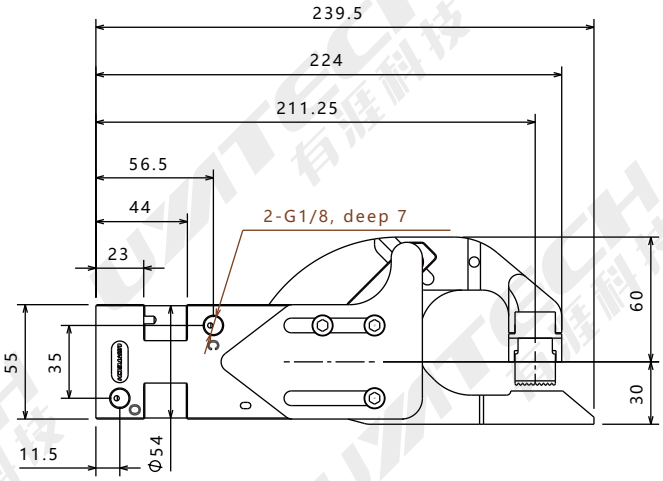

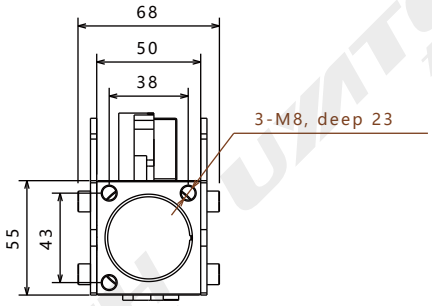

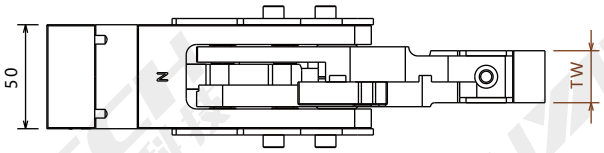

摆臂类型	钳头类型	TW
"H" 单铲形摆臂	标准钳头	25
"J" 宽铲形摆臂	宽钳头	40

PFG-40 系列 摆臂

"H" &" J" 铲形摆臂 | 打开尺寸

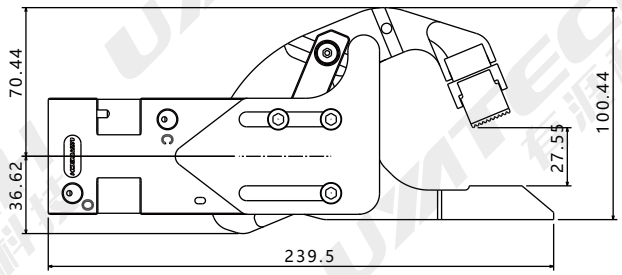

上摆臂 22.5° | 下摆臂 0°

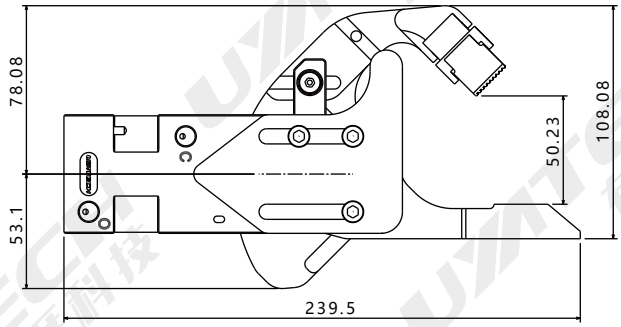

上摆臂 45° | 下摆臂 0°

PFG-40 系列 | 摆臂

"H" &" J" 铲形摆臂 | 打开尺寸

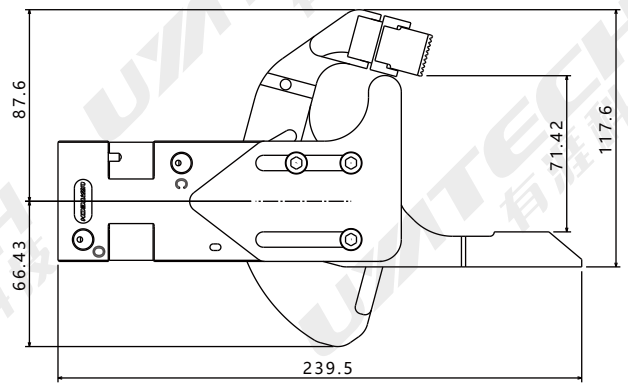

上摆臂 75° | 下摆臂 0°

[T-A-xx] 标准钳头

材料：钢

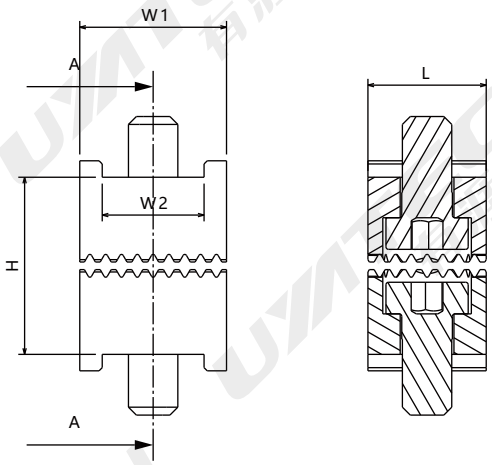

独立型号	总装型号	W1	W2	H	L	料厚	应用环境	用于夹钳系列
T-A-0006-PFG20C	A0006	19	12.7	17	12.7	≤0.6mm	常规	PFG-20
T-A-0712-PFG20C	A0712	19	12.7	17	12.7	0.7-1.2mm	常规	PFG-20
T-A-1318-PFG20C	A1318	19	12.7	17	12.7	1.3-1.8mm	常规	PFG-20
T-A-1924-PFG20C	A1924	19	12.7	17	12.7	1.9-2.4mm	常规	PFG-20
T-A-2530-PFG20C	A2630	19	12.7	17	12.7	2.5-3.0mm	常规	PFG-20
T-A-0615C	A0615	23.2	16.1	28	18.7	0.6-1.5mm	常规	PFG-25/32
T-A-0615H	A0615	23.2	16.1	28	18.7	0.6-1.5mm	高温	PFG-25/32
T-A-1625C	A1625	23.2	16.1	28	18.7	1.6-2.5mm	常规	PFG-25/32
T-A-1615H	A1625	23.2	16.1	28	18.7	1.6-2.5mm	高温	PFG-25/32
T-A-2635C	A2635	23.2	16.1	28	18.7	2.6-3.5mm	常规	PFG-25/32
T-A-2635H	A2635	23.2	16.1	28	18.7	2.6-3.5mm	高温	PFG-25/32
T-A-3645C	A3645	23.2	16.1	28	18.7	3.6-4.5mm	常规	PFG-25/32
T-A-3645H	A3645	23.2	16.1	28	18.7	3.6-4.5mm	高温	PFG-25/32
T-A-0615C-PFG40	A0015	25	20.1	40.5	19.4	≤1.5mm	常规	PFG-40
T-A-0615H-PFG40	A0015	25	20.1	40.5	19.4	≤1.5mm	高温	PFG-40
T-A-1635C-PFG40	A1635	25	20.1	40.5	19.4	1.6-3.5mm	常规	PFG-40
T-A-1635H-PFG40	A1635	25	20.1	40.5	19.4	1.6-3.5mm	高温	PFG-40
T-A-3650C-PFG40	A3650	25	20.1	40.5	19.4	3.6-5.0mm	常规	PFG-40
T-A-3650H-PFG40	A3650	25	20.1	40.5	19.4	3.6-5.0mm	高温	PFG-40
T-A-5165C-PFG40	A5165	25	20.1	40.5	19.4	5.1-6.5mm	常规	PFG-40
T-A-5165H-PFG40	A5165	25	20.1	40.5	19.4	5.1-6.5mm	高温	PFG-40

© 2026 UYATECH | www.u-y-a.com | info@u-y-a.com

[T-B-xx] 传感器内嵌钳头

材料：钢

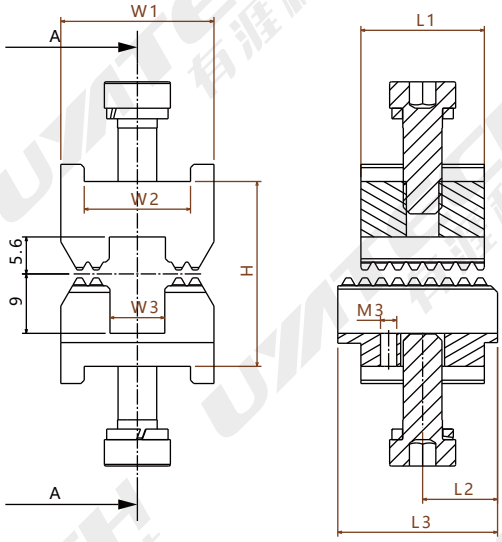

独立型号	总装型号	W1	W2	W3	H	L1	L2	L3	料厚	用于夹钳系列
T-B-0615C	B0615	23.2	16.1	8.3	28	18.7	14.35	27.2	0.6-1.5mm	PFG-25/32
T-B-1625C	B1625	23.2	16.1	8.3	28	18.7	14.35	27.2	1.6-25.mm	PFG-25/32
T-B-2635C	B2635	23.2	16.1	8.3	28	18.7	14.35	27.2	2.6-3.5mm	PFG-25/32
T-B-3645C	B3645	23.2	16.1	8.3	28	18.7	14.35	27.2	3.6-4.5mm	PFG-25/32
T-B-0615C-PFG40	B0615	25	20.1	8.3	40.5	19.4	14.35	27.2	0.6-1.5mm	PFG-40
T-B-1635C-PFG40	B1635	25	20.1	8.3	40.5	19.4	14.35	27.2	1.6-3.5mm	PFG-40
T-B-3650C-PFG40	B3650	25	20.1	8.3	40.5	19.4	14.35	27.2	3.6-5.0mm	PFG-40
T-B-5165C-PFG40	B5165	25	20.1	8.3	40.5	19.4	14.35	27.2	5.1-6.5mm	PFG-40

© 2026 UYATECH | www.u-y-a.com | info@u-y-a.com

[T-C-xx] 宽钳头

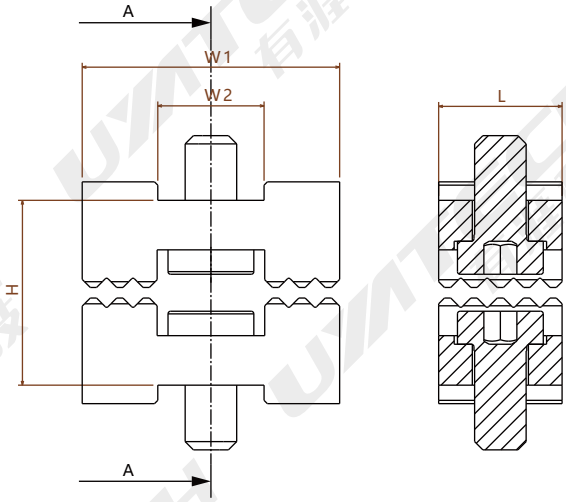

独立型号	总装型号	W1	W2	H	L	料厚	应用环境	用于夹钳系列
T-B-0006-PFG20C	B0006	25	12.7	17	12.7	≤0.6mm	常规	PFG-20
T-B-0712-PFG20C	B0712	25	12.7	17	12.7	0.7-1.2mm	常规	PFG-20
T-B-1318-PFG20C	B1318	25	12.7	17	12.7	1.3-1.8mm	常规	PFG-20
T-B-1924-PFG20C	B1924	25	12.7	17	12.7	1.9-2.4mm	常规	PFG-20
T-B-2530-PFG20C	B2630	25	12.7	17	12.7	2.5-3.0mm	常规	PFG-20
T-B-0615C	B0615	39	16.1	28	18.7	0.6-1.5mm	常规	PFG-25/32
T-B-0615H	B0615	39	16.1	28	18.7	0.6-1.5mm	高温	PFG-25/32
T-B-1625C	B1625	39	16.1	28	18.7	1.6-2.5mm	常规	PFG-25/32
T-B-1615H	B1625	39	16.1	28	18.7	1.6-2.5mm	高温	PFG-25/32
T-B-2635C	B2635	39	16.1	28	18.7	2.6-3.5mm	常规	PFG-25/32
T-B-2635H	B2635	39	16.1	28	18.7	2.6-3.5mm	高温	PFG-25/32
T-B-3645C	B3645	39	16.1	28	18.7	3.6-4.5mm	常规	PFG-25/32
T-A-3645H	B3645	39	16.1	28	18.7	3.6-4.5mm	高温	PFG-25/32
T-B-0615C-PFG40	B0015	47	20.1	40.5	19.4	≤1.5mm	常规	PFG-40
T-B-0615H-PFG40	B0015	47	20.1	40.5	19.4	≤1.5mm	高温	PFG-40
T-B-1635C-PFG40	B1635	47	20.1	40.5	19.4	1.6-3.5mm	常规	PFG-40
T-B-1635H-PFG40	B1635	47	20.1	40.5	19.4	1.6-3.5mm	高温	PFG-40
T-B-3650C-PFG40	B3650	47	20.1	40.5	19.4	3.6-5.0mm	常规	PFG-40
T-B-3650H-PFG40	B3650	47	20.1	40.5	19.4	3.6-5.0mm	高温	PFG-40
T-B-5165C-PFG40	B5165	47	20.1	40.5	19.4	5.1-6.5mm	常规	PFG-40
T-B-5165H-PFG40	B5165	47	20.1	40.5	19.4	5.1-6.5mm	高温	PFG-40

© 2026 UYATECH | www.u-y-a.com | info@u-y-a.com

[T-D-xx] 无痕钳头

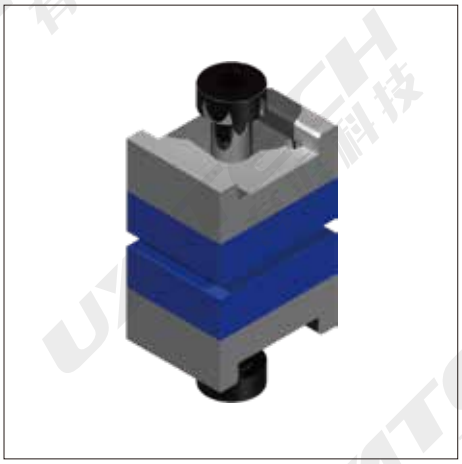

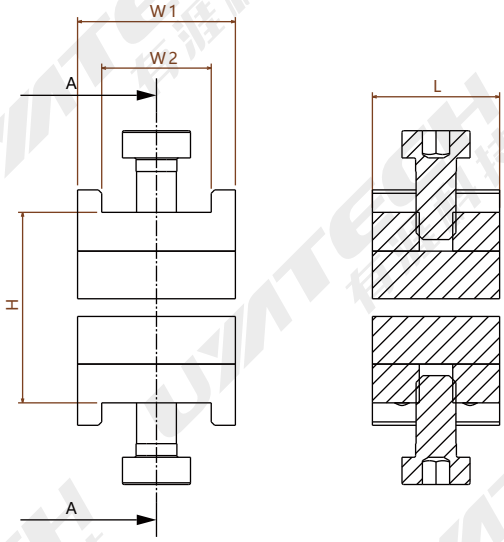

独立型号	总装型号	W1	W2	H	L	料厚	应用环境	用于夹钳系列
T-D-0006-PFG20	D0006	19	12.7	17	12.7	≤0.6mm	常规	PFG-20
T-D-0712-PFG20	D0712	19	12.7	17	12.7	0.7-1.2mm	常规	PFG-20
T-D-1318-PFG20	D1318	19	12.7	17	12.7	1.3-1.8mm	常规	PFG-20
T-D-1924-PFG20	D1924	19	12.7	17	12.7	1.9-2.4mm	常规	PFG-20
T-D-2530-PFG20	D2630	19	12.7	17	12.7	2.5-3.0mm	常规	PFG-20
T-D-0615	D0615	23.2	16.1	28	18.7	0.6-1.5mm	常规	PFG-25/32
T-D-1625	D1625	23.2	16.1	28	18.7	1.6-2.5mm	常规	PFG-25/32
T-D-2635	D2635	23.2	16.1	28	18.7	2.6-3.5mm	常规	PFG-25/32
T-D-3645	D3645	23.2	16.1	28	18.7	3.6-4.5mm	常规	PFG-25/32
T-D-0615-PFG40	D0015	25	20.1	40.5	19.4	≤1.5mm	常规	PFG-40
T-D-1635-PFG40	D1635	25	20.1	40.5	19.4	1.6-3.5mm	常规	PFG-40
T-D-3650-PFG40	D3650	25	20.1	40.5	19.4	3.6-5.0mm	常规	PFG-40
T-D-5165-PFG40	D5165	25	20.1	40.5	19.4	5.1-6.5mm	常规	PFG-40

© 2026 UYATECH | www.u-y-a.com | info@u-y-a.com

[T-D-xx] 无痕宽钳头

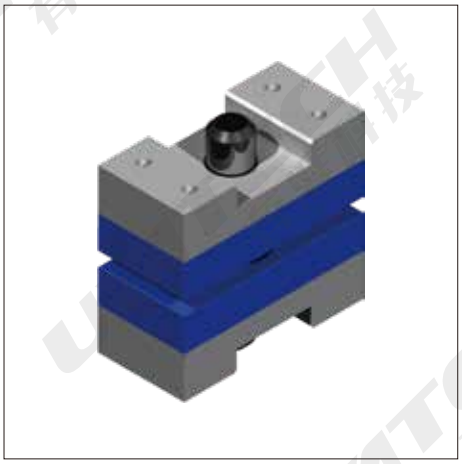

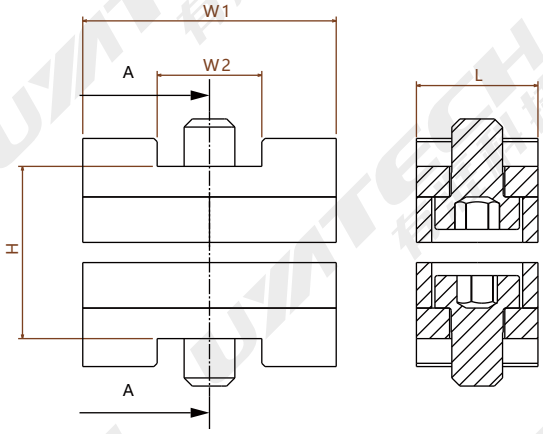

独立型号	总装型号	W1	W2	H	L	料厚	应用环境	用于夹钳系列
T-E-0006-PFG20	E0006	25	12.7	17	12.7	≤0.6mm	常规	PFG-20
T-E-0712-PFG20	E0712	25	12.7	17	12.7	0.7-1.2mm	常规	PFG-20
T-E-1318-PFG20	E1318	25	12.7	17	12.7	1.3-1.8mm	常规	PFG-20
T-E-1924-PFG20	E1924	25	12.7	17	12.7	1.9-2.4mm	常规	PFG-20
T-E-2530-PFG20	E2630	25	12.7	17	12.7	2.5-3.0mm	常规	PFG-20
T-E-0615	E0615	39	16.1	28	18.7	0.6-1.5mm	常规	PFG-25/32
T-E-1625	E1625	39	16.1	28	18.7	1.6-2.5mm	常规	PFG-25/32
T-E-2635	E2635	39	16.1	28	18.7	2.6-3.5mm	常规	PFG-25/32
T-E-3645	E3645	39	16.1	28	18.7	3.6-4.5mm	常规	PFG-25/32
T-E-0615-PFG40	E0015	47	20.1	40.5	19.4	≤1.5mm	常规	PFG-40
T-E-1635-PFG40	E1635	47	20.1	40.5	19.4	1.6-3.5mm	常规	PFG-40
T-E-3650-PFG40	E3650	47	20.1	40.5	19.4	3.6-5.0mm	常规	PFG-40
T-E-5165-PFG40	E5165	47	20.1	40.5	19.4	5.1-6.5mm	常规	PFG-40

[PT-PFGxx/NT-PFGxx] 有料传感器

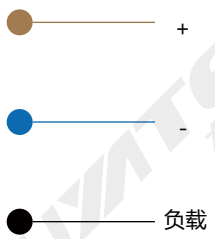

状态：
空夹→无信号
夹持目标板料→有信号

型号.	信号输出	用于夹钳系列	连接形式	操作电压	工作温度	防护等级
PT-PFG20	PNP(NO)	PFG-20	裸线 2m	DC10-30V	-20℃ to 80℃	IP67
NT-PFG20	NPN(NC)	PFG-20				
PT-PFG25	PNP(NO)	PFG-25				
NT-PFG25	NPN(NC)	PFG-25				
PT-PFG32	PNP(NO)	PFG-32				
NT-PFG32	NPN(NC)	PFG-32				
PT-PFG40	PNP(NO)	PFG-40				
NT-PFG40	NPN(NC)	PFG-40				

[PD-PFGxx/ND-PFGxx] 双料传感器

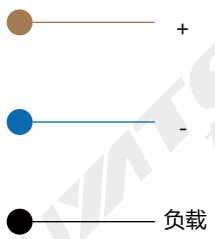

状态：
夹持目标板料→有信号
夹持双料→无信号

型号.	信号输出	用于夹钳系列	连接形式	操作电压	工作温度	防护等级
PD-PFG25	PNP(NO)	PFG-25	裸线 2m	DC10-30V	-20℃ to 80℃	IP67
ND-PFG25	NPN(NC)	PFG-25				
PD-PFG32	PNP(NO)	PFG-32				
ND-PFG32	NPN(NC)	PFG-32				
PD-PFG40	PNP(NO)	PFG-40				
ND-PFG40	NPN(NC)	PFG-40				

[PS-PFGxx/NS-PFGxx] 动作传感器

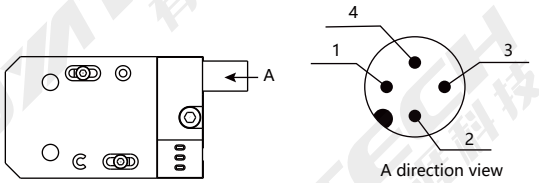

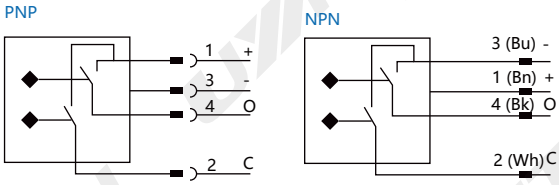

状态：
摆臂闭合→夹持信号（C），白色线缆
摆臂打开→打开信号（O），黑色线缆

型号.	信号输出	用于夹钳系列	连接形式	操作电压	工作温度	防护等级
PS-PFG25	PNP(NO)	PFG-25	M12x1插头，3针	DC10-36V	-20℃ to 80℃	IP67
NS-PFG25	NPN(NC)	PFG-25				
PS-PFG32	PNP(NO)	PFG-32				
NS-PFG32	NPN(NC)	PFG-32				
PS-PFG40	PNP(NO)	PFG-40				
NS-PFG40	NPN(NC)	PFG-40				

[SBC-PFGxx-xx] 球头连接板

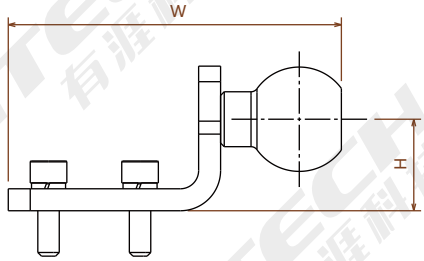

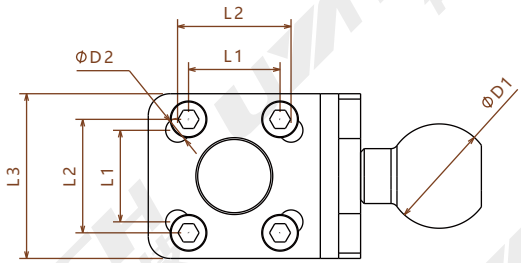

型号	φD1	φD2	L1	L2	L3	W	H
SBC-PFG20-28S	28	4.5	15	25	40	83	21
SBC-PFG20-36S	36	4.5	15	25	40	95	21
SBC-PFG25-28S	28	6.5	25	31	45	91	25
SBC-PFG25-36S	36	6.5	25	31	45	103	25
SBC-PFG32-28S	28	6.5	29	35	50	96.5	25
SBC-PFG32-36S	36	6.5	29	35	50	108.5	25
SBC-PFG40-28S	28	8.5	38	43	58	103	28
SBC-PFG40-36S	36	8.5	38	43	58	115	28

[EFA-PFGxx-SCxx] 平行夹箍

材料：铝、钢

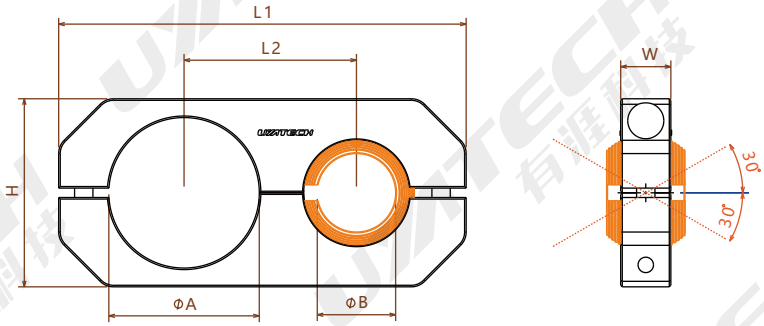

型号	φA	φB	L1	L2	H	W	用于夹钳系列
EFA-PFG20-SC25	36	25	110	56	60	16	PFG-20
EFA-PFG20-SC30	36	30	115	58.5	65	16	PFG-20
EFA-PFG25-SC25	40	25	120	50	52	16	PFG-25
EFA-PFG25-SC30	40	30	125	52.5	52	16	PFG-25
EFA-PFG32-SC25	48	25	130	55	60	17.5	PFG-32
EFA-PFG32-SC30	48	30	135	57.5	60	17.5	PFG-32
EFA-PFG40-SC25	54	25	136	62	66.5	19	PFG-40
EFA-PFG40-SC30	54	30	141	64.5	66.5	19	PFG-40

© 2026 UYATECH | www.u-y-a.com | info@u-y-a.com

[ETP-PFGxx] 连接板

材料：铝

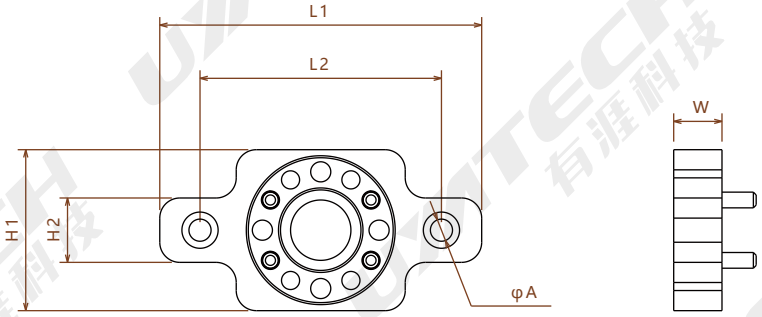

型号	φA	L1	L2	H1	H2	W	Used With
ETP-PFG20	2-5.5	80	60	40	16	12	PFG-20
ETP-PFG25	2-6.5	100	80	48	20	12	PFG-25
ETP-PFG32	4-6.5	114	64-94	52	24	16	PFG-32
ETP-PFG40	4-8.5	122	72-102	60	24	16	PFG-40

[FD-PFGxx-25-xx] 浮动连接

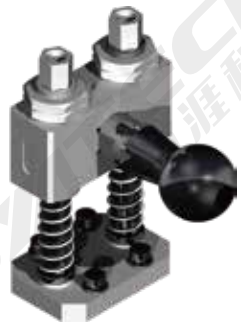

材料：铝、钢

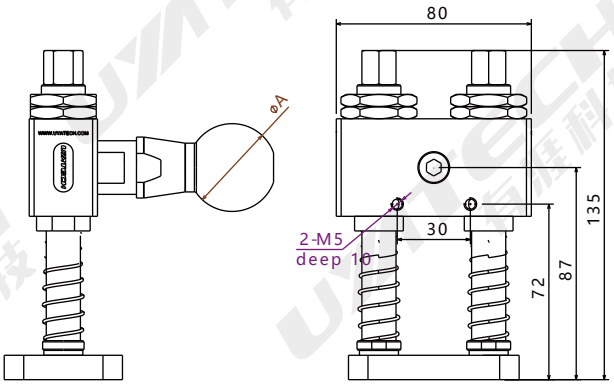

型号	φA	行程	用于夹钳系列
FD-PFG20-25-28S	28	25	PFG-20
FD-PFG20-25-28S	36	25	PFG-20
FD-PFG25-25-28S	28	25	PFG-32
FD-PFG25-25-36S	36	25	PFG-40
FD-PFG32-25-28S	28	25	PFG-32
FD-PFG32-25-36S	36	25	PFG-32
FD-PFG40-25-28S	28	25	PFG-40
FD-PFG40-25-36S	36	25	PFG-40

© 2026 UYATECH | www.u-y-a.com | info@u-y-a.com

[TM-PFGxx-xx-L] 夹钳连接杆

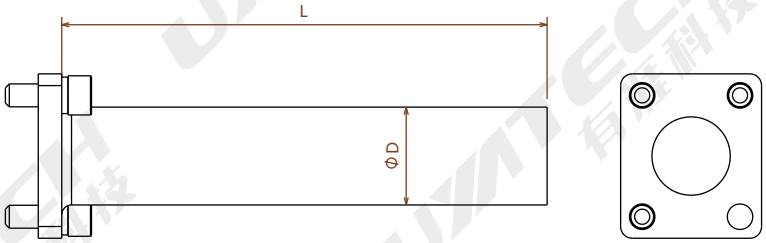

型号	φD	材料	用于夹钳系列
TM-PFG20-25-L	25	铝	PFG-20
TM-PFG25-25-L	25	钢	PFG-25
TM-PFG32-25-L	25	钢	PFG-32
TM-PFG32-30-L	30	钢	PFG-32
TM-PFG40-25-L	25	钢	PFG-40
TM-PFG40-30-L	30	钢	PFG-40